E256

E256 Series　超高速曲針オーバーロックミシン
Ultra high speed curved needle overedgers

Parts Catalog

PEGASUS®

パーツカタログの見方

■このパーツカタログは、2007 年 8 月製造中の E256 シリーズのミシンを次の要領で編集しています。

■ 2 ～ 53 頁には部品を機構別に収録し、左頁が部品の分解図、右頁がパーツリストになっています。また、部品分解図に付されている番号は、パーツリストの REF.NO.（参照番号）を示しています。

■パーツリストの部品番号の表記が XXXXXX の部品は、特定の形式（サブクラス）にのみ使用されているゲージパーツ部品で、形式によって変わります。形式ごとの部品番号はゲージパーツ表（54 ～ 59 頁）に一括して記載しています。

■巻末には部品番号インデックスを記載し、部品番号だけで、その図解・名称などが容易に引き出せます。

■部品を御注文いただく時は、部品番号を明示してください。なお、このパーツカタログの記載事項は改良により、予告なく変更されることがありますので、あらかじめご了承ください。

INTRODUCTION

■ This parts catalog covers the E256 series machine manufactured in August, 2007.

■ The components of E256 series are arranged according to the mechanism on pages 2-53. The illustrations are on left pages and the part numbers on right pages. The illustrated part and its part number are assigned the same reference number.

■ "XXXXXX" indicates gauge part numbers which vary depending on subclasses. Please refer to the gauge part list (pages 54-59).

■ The index of part numbers are listed at the back of this book for quick reference.

■ To place an order for any part, please specify the part number. Note that the contents of this book are subject to change for improvement without prior notice.

掲載機種 (Models inserted)

E256 Series

E256-110(K)/504
E256-120(K)/514
E256-130(K)/504-253, 504-263
E256-130A(K)/504
E256-133(K)/514
E256-134(K)/504
E256-183(K)/504-243, 504-264
E256-210(K)/505
E256-211(K)/503
E256-220(K)/503
E256-225(K)/503
E256-226(K)/503

E256-231(K)/503-123, 504-123
E256-232(K)/504
E256-233(K)/504
E256-234(K)/505
E256-237/503
E256-237A/504
E256-242(k)/504
E256-270(K)/521
E256-271(K)/505
E256-272(K)/521
E256-291K/504

目　次

頁

アームベッド機構…… 2 ～ 3
カバー機構 (1) …… 4 ～ 5
カバー機構 (2) …… 6 ～ 7
クランクシャフト機構…… 8 ～ 9
針振り機構…… 10 ～ 11
上ルーパー機構…… 12 ～ 13
下ルーパー機構…… 14 ～ 15
送り機構 (1) …… 16 ～ 17
送り機構 (2) …… 18 ～ 19
上下メス機構…… 20 ～ 21
押エ機構…… 22 ～ 23
給油機構…… 24 ～ 25
H.R. 装置 …… 26 ～ 27
糸立台…… 28 ～ 29
据付付属品 (1) …… 30 ～ 31
据付付属品 (2) …… 32 ～ 33
専用部品 (1) E256-110,120,130,130A,133,134,183,231 … 34 ～ 35
専用部品 (2) E256-183/BT …… 36 ～ 37
専用部品 (3) E256-210,211,220 …… 38 ～ 39
専用部品 (4) E256-220,225,226 …… 40 ～ 41
専用部品 (5) E256-232,233,234,237 …… 42 ～ 43
専用部品 (6) E256-237,237A,242 …… 44 ～ 45
専用部品 (7) E256-242 …… 46 ～ 47
専用部品 (8) E256-270,271,272 …… 48 ～ 49
専用部品 (9) E256-291K …… 50 ～ 51
オプション……53
ゲージパーツ表…… 54 ～ 59
糸通し図一覧……60
部品番号インデックス…… 61 ～ 63

TABLE OF CONTENTS

page

MACHINE BED FRAME …… 2 ～ 3
COVER(1) …… 4 ～ 5
COVER(2) …… 6 ～ 7
CRANKSHAFT DRIVE MECHANISM …… 8 ～ 9
NEEDLE DRIVE MECHANISM …… 10 ～ 11
UPPER LOOPER DRIVE MECHANISM …… 12 ～ 13
LOWER LOOPER DRIVE MECHANISM …… 14 ～ 15
FEED MECHANISM(1) …… 16 ～ 17
FEED MECHANISM(2) …… 18 ～ 19
KNIFE DRIVE MECHANISM …… 20 ～ 21
PRESSER FOOT MECHANISM …… 22 ～ 23
LUBRICATING MECHANISM …… 24 ～ 25
H.R. DEVICE …… 26 ～ 27
THREAD STAND …… 28 ～ 29
PARTS FOR SEMI-SUBMERGED INSTALLATION(1) … 30 ～ 31
PARTS FOR SEMI-SUBMERGED INSTALLATION(2) … 32 ～ 33
SPECIFIC PARTS(1) E256-110,120,130,130A,134,183,231 … 34 ～ 35
SPECIFIC PARTS(2) E256-183/BT …… 36 ～ 37
SPECIFIC PARTS(3) E256-210,211,220 …… 38 ～ 39
SPECIFIC PARTS(4) E256-220,225,226 …… 40 ～ 41
SPECIFIC PARTS(5) E256-232,233,234,237 …… 42 ～ 43
SPECIFIC PARTS(6) E256-237,237A,242 …… 44 ～ 45
SPECIFIC PARTS(7) E256-242 …… 46 ～ 47
SPECIFIC PARTS(8) E256-270,271,272 …… 48 ～ 49
SPECIFIC PARTS(9) E256-291K …… 50 ～ 51
OPTION ……53
GAUGE PARTS LIST …… 54 ～ 59
THREADING DIAGRAM LIST ……60
PARTS NUMBER INDEX …… 61 ～ 63

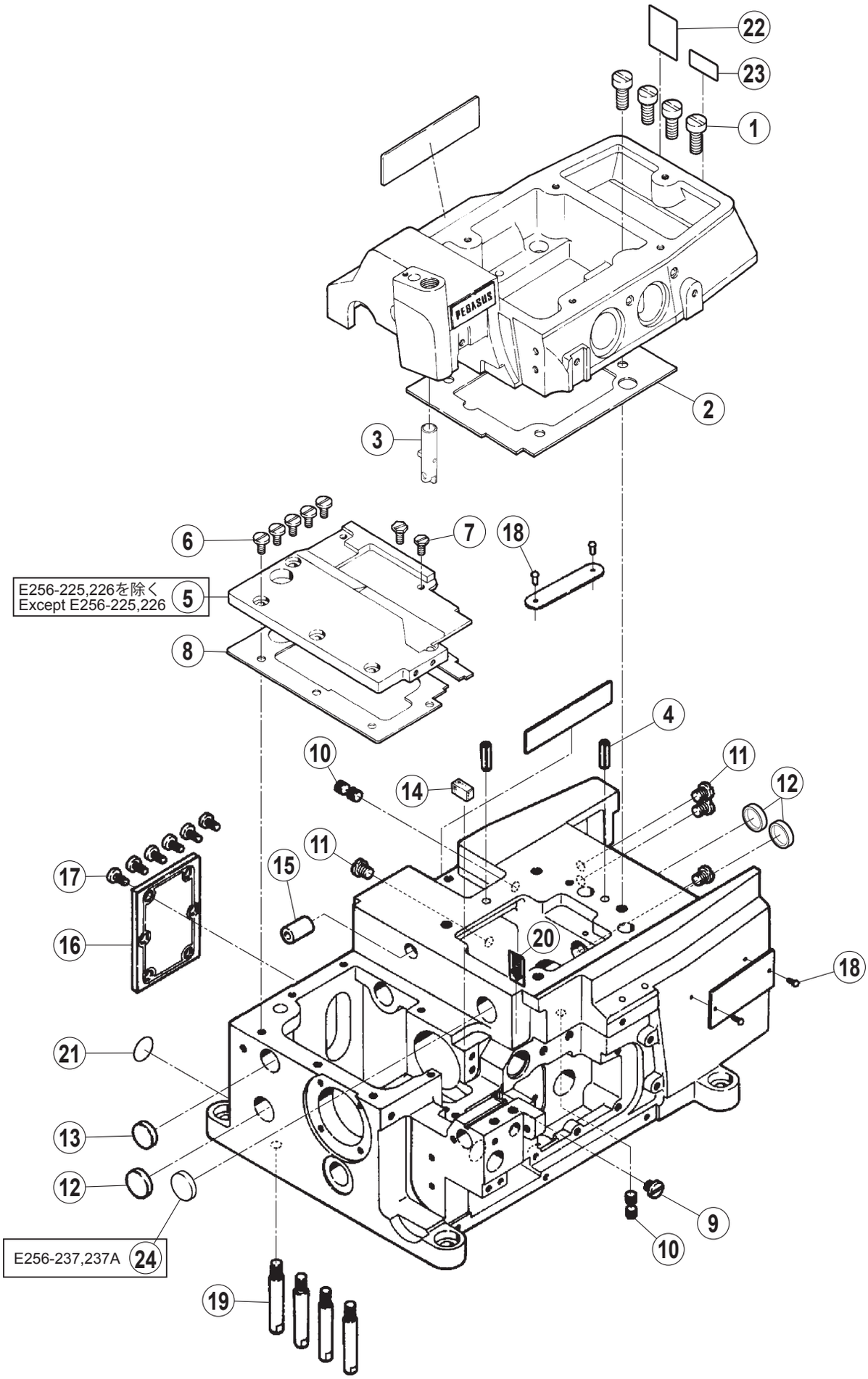
22
23
1
PEGASUS
2
3
6
7
18
E256-225,226を除く
Except E256-225,226
5
8
4
10
14
11
12
11
15
17
16
20
18
21
13
12
9
10
E256-237,237A
24
19

アームベッド機構 MACHINE BED FRAME

REF.NO.	PART NO.	部品名称	DESCRIPTION	QT.
1	0050780	平ネジ /C11 X 15	SCREW	4
2	2100020	アームパッキン	GASKET	1
3	210336A910	押エ台案内	GUIDE	1
4	2010020	スプリングピン	PIN	2
5	2100080	上蓋（左）	BED COVER PLATE (LEFT)	1
6	004009-10	平ネジ /C5 X 7.5	SCREW	5
7	0054820	六角ボルト /C5 X 7.5	BOLT	2
8	2100090	上蓋パッキン	GASKET	1
9	005434A0	平ネジ /C10 X 4	SCREW	1
10	002913-10	止ネジ /C10 X 4.5	SCREW	4
11	005332A0	平ネジ /C10 X 7	SCREW	4
12	2100031	栓	PLUG	3
13	2081731	栓	PLUG	1
14	2100100	油除け	OIL GUARD	1
15	2105830	排油パイプ	PIPE	1
16	2100050	後蓋	COVER PLATE	1
17	0051170	平ネジ /C5 X 8.5	SCREW	6
18	2106790	止ピン	PIN	4
19	2040060	足ピン	BRD PIN	4
20	0084210	オイルマーク	OIL SEAL	1
21	9A30710	アースラベル	LABEL	1
22	9A30690	けが注意ラベル	CAUTION LABEL	1
23	9A30720	回転方向指示ラベル	LABEL	1
24	2100031	栓	PLUG	1

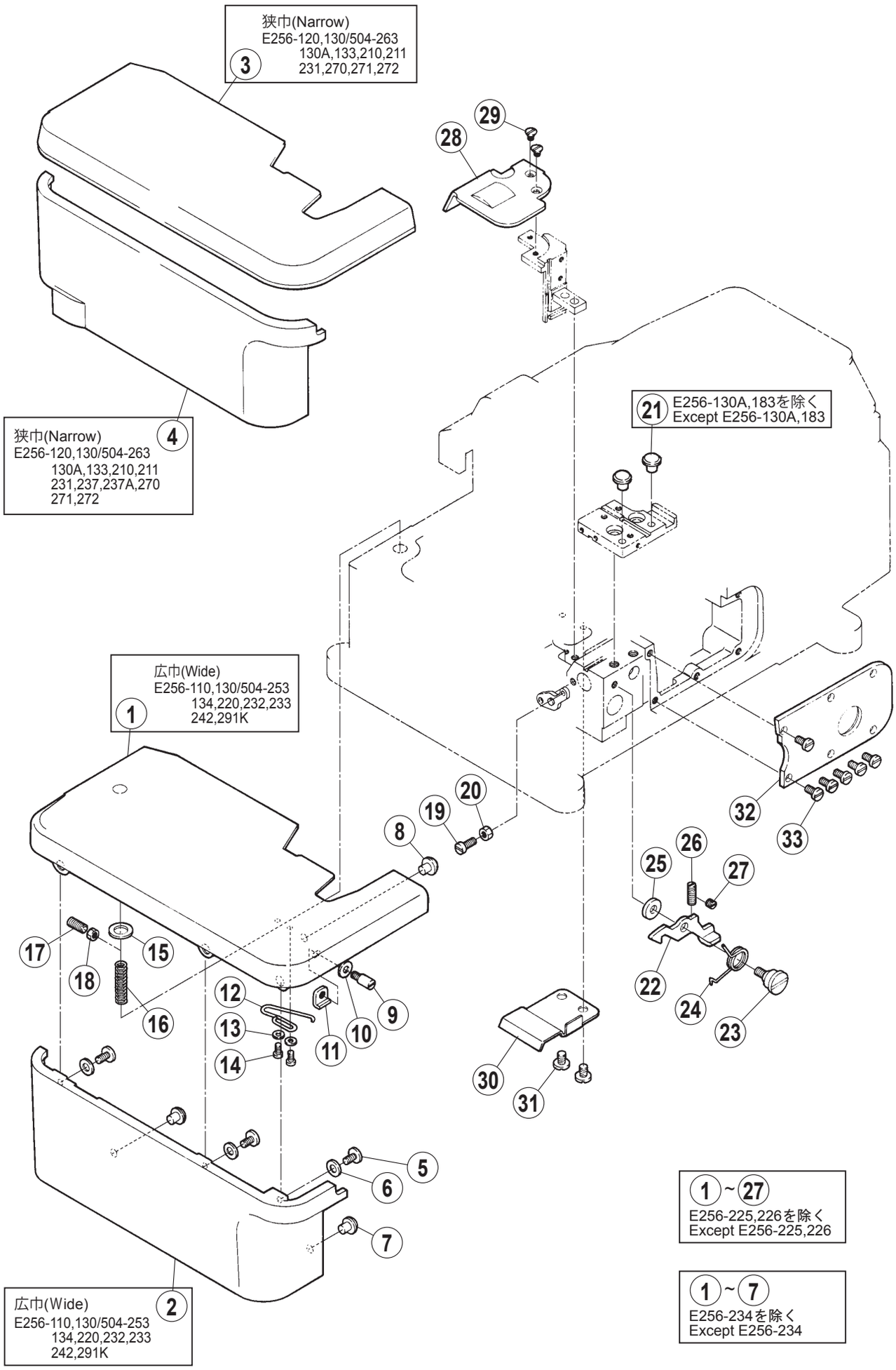
狭巾(Narrow)
E256-120,130/504-263
130A,133,210,211
231,270,271,272
3
29
28
狭巾(Narrow)
E256-120,130/504-263
130A,133,210,211
231,237,237A,270
271,272
4
21
E256-130A,183を除く
Except E256-130A,183
広巾(Wide)
E256-110,130/504-253
134,220,232,233
242,291K
1
20
19
8
32
33
26
25
27
17
15
18
16
12
13
14
11
10
9
22
24
23
30
31
5
6
7
広巾(Wide)
E256-110,130/504-253
134,220,232,233
242,291K
2
1 ~ 27
E256-225,226を除く
Except E256-225,226
1 ~ 7
E256-234を除く
Except E256-234

カバー機構 (1)　　COVER(1)

REF.NO.	PART NO.	部品名称	DESCRIPTION	QT.
1	2108830	クロスプレート（広巾）	CLOTH PLATE (WIDE)	1
2	210027-FB0	横カバー（広巾）	SIDE COVER (WIDE)	1
3	2108810	クロスプレート（狭巾）	CLOTH PLATE (NARROW)	1
4	210026-FB0	横カバー（狭巾）	SIDE COVER (NARROW)	1
5	004009-10	平ネジ /C5 X 7.5	SCREW	3
6	2011850	座金	WASHER	3
7	2100250	防振ゴム	RUBBER CUSHION	2
8	2100250	防振ゴム	RUBBER CUSHION	1
9	2100220	止め金ピン	PIN	1
10	1379060	座金	WASHER	1
11	2113000	四角ナット /C4	NUT	1
12	2100240	開きバネ	SPRING	1
13	2028750	座金	WASHER	2
14	0050120	平ネジ /C3 X 5.5	SCREW	2
15	2100200	座金	WASHER	1
16	1921300	圧縮バネ	SPRING	1
17	0054830	止ネジ /C5 X 12	SCREW	1
18	0030440	六角ナット /C5	NUT	1
19	0011740	平ネジ /C4 X 9.5	SCREW	1
20	0030910	六角ナット /C4	NUT	1
21	2100250	防振ゴム	RUBBER CUSHION	2
22	2100210	レバー	LEVER	1
23	0054880	段付ネジ /C5	SCREW	1
24	2100230	止め金バネ	SPRING	1
25	2082450	座金	WASHER	1
26	0014350	止ネジ /C5 X 12.7	SCREW	1
27	0014590	止ネジ /C4 X 3	SCREW	1
28	2100060	送りエキセンカバー	COVER /FEED ECCENTRIC	1
29	0054800	皿ネジ /C3 X 3.9	SCREW	2
30	2100070	送り台カバー	FED BAR COVER	1
31	0029050	平小ネジ /C5 X 4.5	SCREW	2
32	2101170	上ルーパー台カバー（組）	COVER ASSY.	1
33	004009-10	平ネジ /C5 X 7.5	SCREW	6

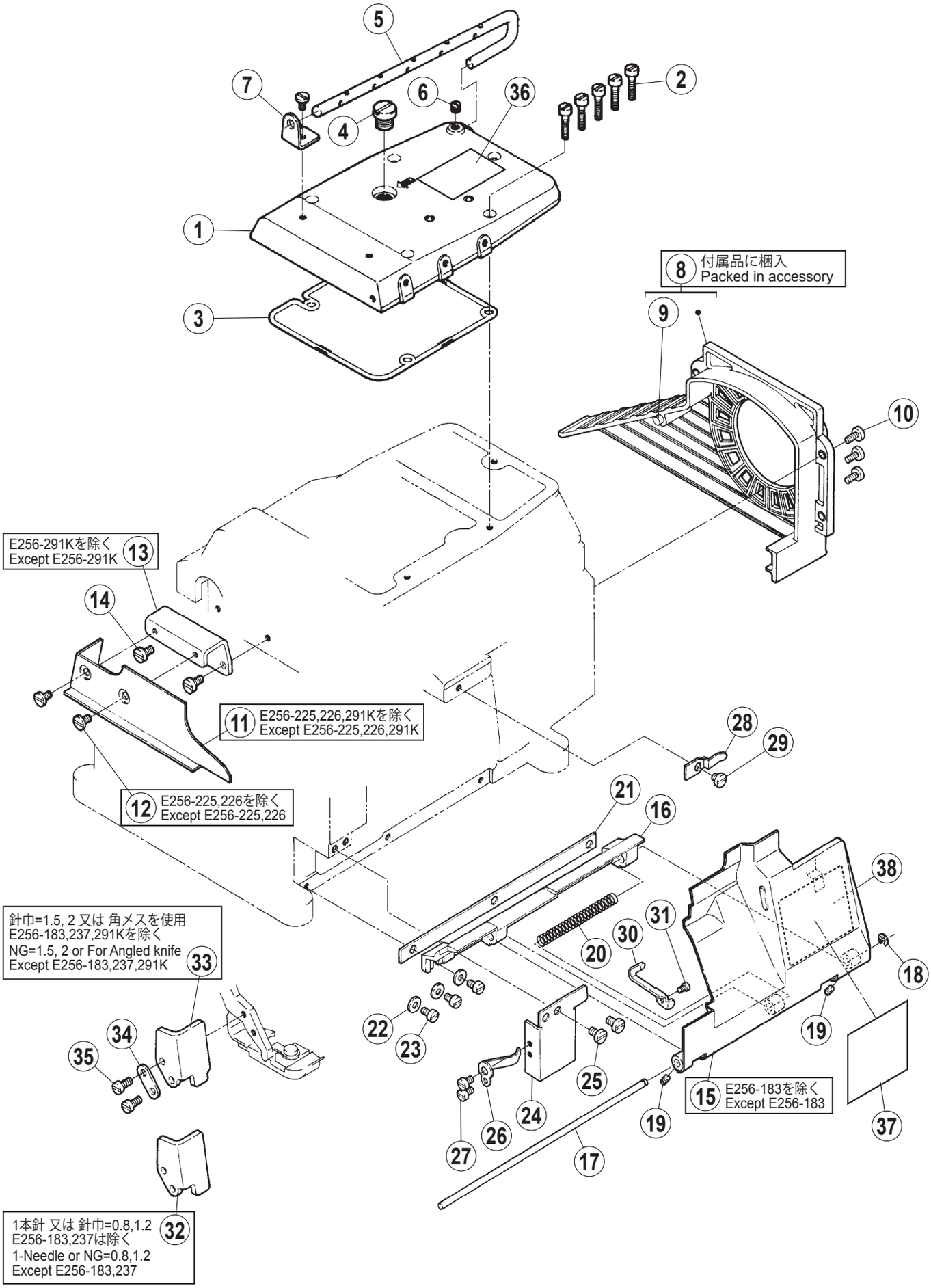
5
7
6
36
2
4
1
3
8 付属品に梱入
Packed in accessory
9
10
E256-291Kを除く
Except E256-291K 13
14
11 E256-225,226,291Kを除く
Except E256-225,226,291K
12 E256-225,226を除く
Except E256-225,226
28
29
21
16
38
31
30
20
18
針巾=1.5, 2 又は 角メスを使用
E256-183,237,291Kを除く
NG=1.5, 2 or For Angled knife
Except E256-183,237,291K 33
22
23
34
35
19
25
15 E256-183を除く
Except E256-183
37
24
26
27
19
17
1本針 又は 針巾=0.8,1.2
E256-183,237は除く
1-Needle or NG=0.8,1.2
Except E256-183,237 32

カバー機構 (2)　　COVER(2)

REF.NO.	PART NO.	部品名称	DESCRIPTION	QT.
1	210034-HD0	上カバー	TOP COVER	1
2	0050950	平ネジ /C5 X 19	SCREW	5
3	2100350	上カバーパッキン	GASKET	1
4	0051980	平ネジ /C14 X 10	SCREW	1
5	2100360	糸道棒	THREAD GUIDE BAR	1
6	0050600	止ネジ /C8 X 4.5	SCREW	1
7	2100370	ブラケット	BRACKET	1
8	210028-FB0	ベルトカバー（組）	BELT COVER ASSY.	1
9	2006970	当ゴム	RUBBER CUSHION	1
10	0051170	平ネジ /C5 X 8.5	SCREW	3
11	2100320	布案内	FABRIC GUARD	1
12	004009-10	平ネジ /C5 X 7.5	SCREW	2
13	2100330	ブラケット	BRACKET	1
14	004009-10	平ネジ /C5 X 7.5	SCREW	2
15	2100410	前カバー	FRONT COVER	1
16	2100420	前カバーヒンヂ	HINGE	1
17	2080090	平行ピン	PIN	1
18	2005550	止め輪	RING	1
19	0052920	止ネジ /C3 X 2.7	SCREW	2
20	2100430	前カバー押しバネ	SPRING	1
21	2100470	前カバーパッキン	GASKET	1
22	1379060	座金	WASHER	3
23	0012020	平小ネジ /C4 X 7	SCREW	3
24	2100460	前カバー案内	GUIDE	1
25	004009-10	平ネジ /C5 X 7.5	SCREW	2
26	2100450	前カバー止バネ（左）	SPRING	1
27	0012160	平小ネジ /C4 X 5.5	SCREW	2
28	2100440	ラッチ	LATCH	1
29	0029050	平小ネジ /C5 X 4.5	SCREW	1
30	2118040	ストッパ	STOPPER	1
31	0050120	平ネジ /C3 X 5.5	SCREW	1
32	212808A0	アイガード	EYE GUARD	1
33	2128080	アイガード	EYE GUARD	1
34	2128070	座金	WASHER	1
35	0029220	平ネジ /C1 X 5.5	SCREW	2
36	9A30670	操作注意ラベル	CAUTION LABEL	1
37	9A31261	ラベル	LABEL	1
38	XXXXXX	糸通し図	THREADING DIAGRAM	1

● xxxxxx は糸通し図です。
部品番号は 60 頁の糸通し図一覧を参照してください。

● "xxxxxx" represents the thread diagram.Please refer to the gauge part list (page 60).

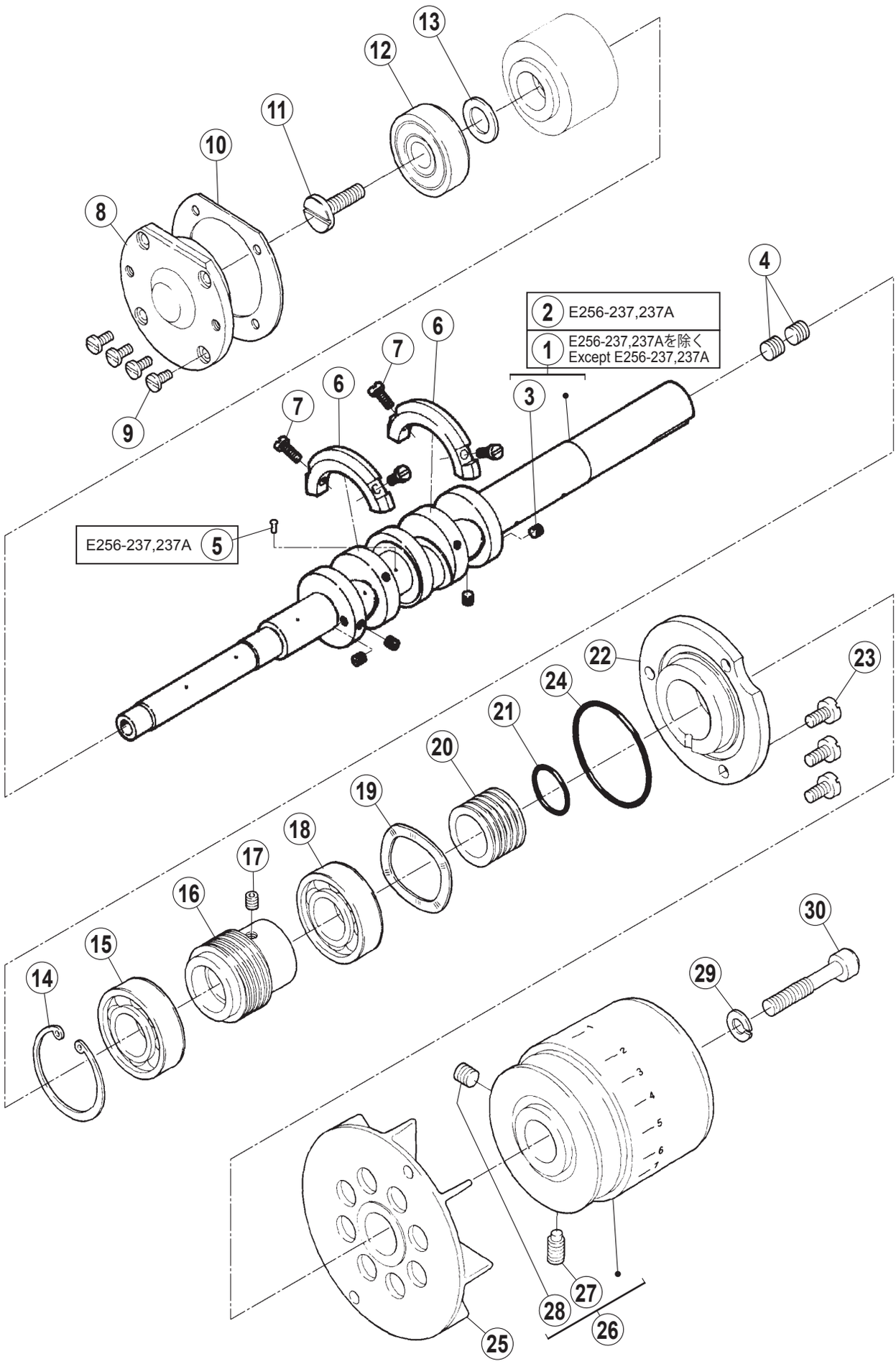
2 E256-237,237A
1 E256-237,237Aを除く
Except E256-237,237A
E256-237,237A 5

クランクシャフト機構 CRANKSHAFT DRIVE MECHANISM

REF.NO.	PART NO.	部品名称	DESCRIPTION	QT.
1	2100480	クランク軸	CRANKSHAFT	1
2	210048-PB0	クランク軸	CRANKSHAFT	1
3	0014590	止ネジ /C4 X 3	SCREW	4
4	0014480	止ネジ /C9 X 5.2	SCREW	2
5	2086270	油穴栓	OIL PLUG	1
6	2113410	バランスウェイト	BALANCE WEIGHT	2
7	0050290	平ネジ /C3 X 7.5	SCREW	4
8	2047370	ハウジング	HOUSING	1
9	001175-20	平小ネジ /C4 X 8	SCREW	4
10	2043190	ガスケット	GASKET	1
11	0054970	平ネジ /C8 X 18.5	SCREW	1
12	2040100	玉軸受（左）	BUSHING	1
13	2401020	座金	WASHER	1
14	2115270	止め輪	RING	1
15	2115250	ボールベアリング	BALL BEARING	1
16	2115300	ウォーム	WORM	1
17	0054610	止ネジ /C5 X 5	SCREW	1
18	2115260	ボールベアリング	BALL BEARING	1
19	2115290	波板座金	WASHER	1
20	2100560	油切り	COLLAR	1
21	2100570	Oリング	O RING	1
22	2115280	右蓋	RIGHT COVER	1
23	0051170	平ネジ /C5 X 8.5	SCREW	3
24	2403400	Oリング	O RING	1
25	2100580	ファン	FAN	1
26	211345-9H0	プーリー	MACHINE PULLEY	1
27	0073050	止ネジ /M6 X 11	SCREW	1
28	0073060	止ネジ /M6 X 8	SCREW	1
29	2042930	バネ座金	SPRING WASHER	1
30	0055220	六角穴付ボルト /C9 X 33.5	BOLT	1

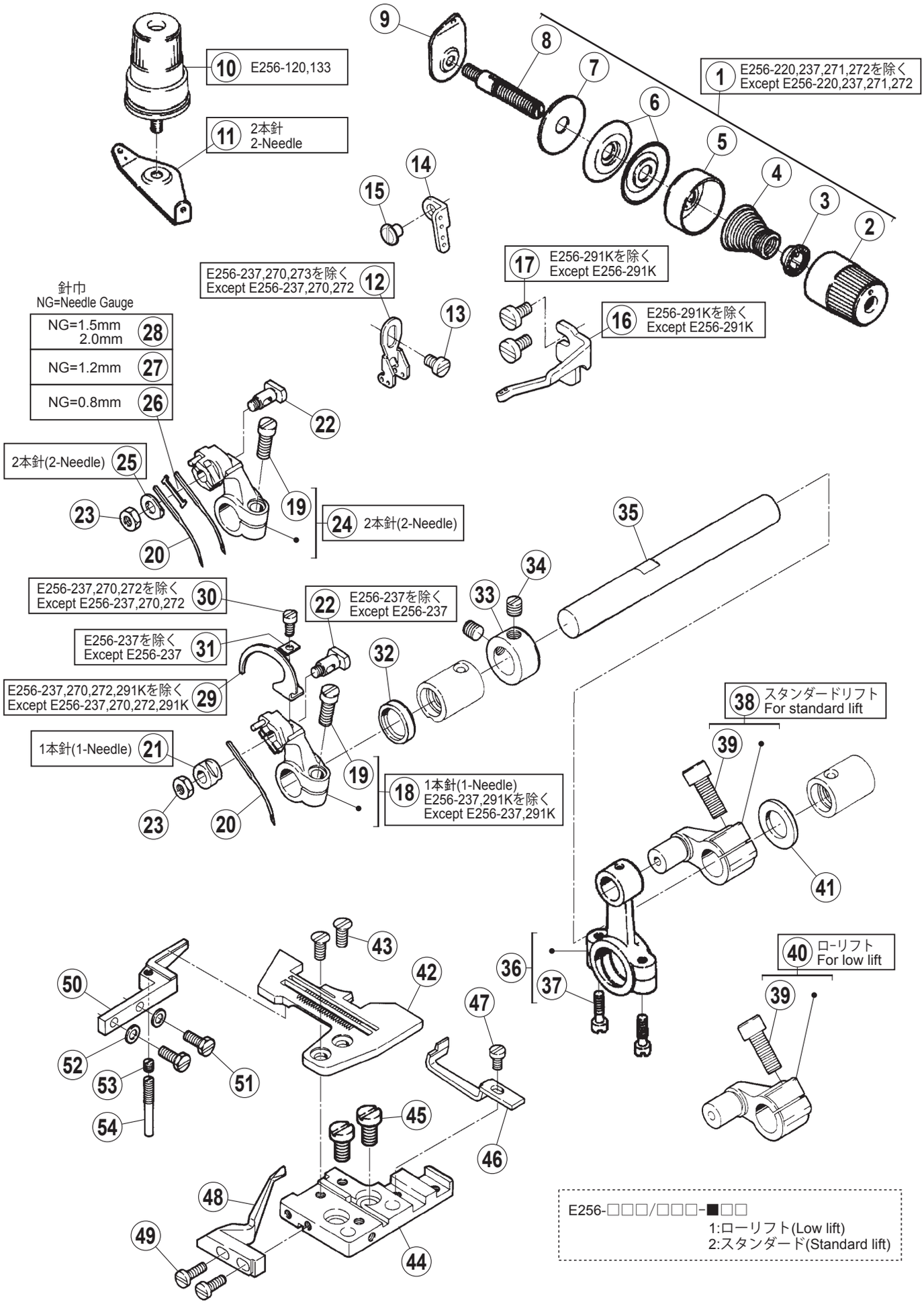
10 E256-120,133
11 2本針 2-Needle
1 E256-220,237,271,272を除く Except E256-220,237,271,272
17 E256-291Kを除く Except E256-291K
16 E256-291Kを除く Except E256-291K
E256-237,270,273を除く Except E256-237,270,272 12
針巾 NG=Needle Gauge
NG=1.5mm 2.0mm 28
NG=1.2mm 27
NG=0.8mm 26
2本針(2-Needle) 25
24 2本針(2-Needle)
E256-237,270,272を除く Except E256-237,270,272 30
22 E256-237を除く Except E256-237
E256-237を除く Except E256-237 31
E256-237,270,272,291Kを除く Except E256-237,270,272,291K 29
1本針(1-Needle) 21
18 1本針(1-Needle) E256-237,291Kを除く Except E256-237,291K
38 スタンダードリフト For standard lift
40 ローリフト For low lift
E256-□□□/□□□-■□□
1:ローリフト(Low lift)
2:スタンダード(Standard lift)

REF.NO.	PART NO.	部品名称	DESCRIPTION	QT.
1	210529-9T0	糸調子（組）（強）	TENSION SPRING ASSY. (HEAVY)	1
2	263543-TA0	ツマミ	KNOB	1
3	2084480	ラチェット	RATCHET	1
4	2010370	円錐バネ（強）	SPRING (HEAVY)	1
5	263544-TA0	受皿	SPRING SHIELD	1
6	2103190	調子皿	DISC	2
7	2084490	フェルト	FELT	1
8	005082A0	調子棒 /C5	SCREW STUD	1
9	2028490	糸調子台	THREAD TENSION GUIDE	1
10	210529-9T0	糸調子（組）（強）	TENSION SPRING ASSY. (HEAVY)	2
11	2100900	糸調子台	THREAD TENSION GUIDE	1
12	2100880	針糸道（中）	THREAD GUIDE	1
13	0051130	平ネジ /C5 X 5.5	SCREW	1
14	2100890	糸道	THREAD GUIDE	1
15	0029050	平小ネジ /C5 X 4.5	SCREW	1
16	2128050	糸道	THREAD GUIDE	1
17	0051170	平ネジ /C5 X 8.5	SCREW	2
18	2100700	針腕（組）（1 本針）	NEEDLE ARM /1-NEEDLE	1
19	0054850	平ネジ /C7 X 12.5	SCREW	1
20	XXXXXX	針	NEEDLE	1
21	201031A0	針押エ（1 本針）	NEEDLE CLAMP /1-NEEDLE	1
22	201239A0	針押エ止ネジ /C5	SCREW	1
23	0030440	六角ナット /C5	NUT	1
24	2100710	針腕（組）（2 本針）	NEEDLE ARM /2-NEEDLE	1
25	2022730	針押エ（2 本針）	NEEDLE CLAMP /2-NEEDLE	1
26	2114520	シム (0.8)	SPACER	1
27	2114530	シム (1.2)	SPACER	1
28	2105160	シム (1.5)	SPACER	1
29	2100850	針糸繰り	NEEDLE THREAD TAKE-UP	1
30	0011960	平ネジ /C3 X 6.5	SCREW	1
31	2057370	座金	WASHER	1
32	2100690	オイルシール	OIL SEAL	1
33	2016350	カラー	COLLAR	1
34	0050600	止ネジ /C8 X 4.5	SCREW	2
35	2100660	針振り軸	SHAFT	1
36	2100630	針ロッド	CONNECTION /NEEDLE DRIVE	1
37	0053760	平ネジ /C4 X 12.5	SCREW	2
38	2100640	針クランク（S）	CRANK	1
39	0054570	六角穴付ボルト /C9 X 15	BOLT	1
40	2100650	針クランク（L）	CRANK	1
41	2061800	座金	WASHER	1
42	XXXXXX	針板	NEEDLE PLATE	1
43	005484-HC0	丸皿小ネジ /C5 X 8.5	SCREW	2
44	2113920	針板ブラケット（組）	BRACKET ASSY.	1
45	0053570	平ネジ /C9 X 11	SCREW	2
46	XXXXXX	針受（前）	NEEDLE GUARD (FRONT)	1
47	0053280	平小ネジ /C4 X 6.3	SCREW	1
48	XXXXXX	針受（後）	NEEDLE GUARD (REAR)	1
49	001175-30	平小ネジ /C4 X 10	SCREW	2
50	2109220	針板受（組）	BRACKET ASSY.	1
51	0055010	六角ボルト /C4 X 9.5	BOLT	2
52	2108980	バネ座金	SPRING WASHER	2
53	2109230	針板受支え /C4	SCREW	1
54	0014590	止ネジ /C4 X 3	SCREW	1

● xxxxxx はゲージパーツです。
部品番号は 54 ～ 59 頁のゲージパーツ表を
参照してください。

● "xxxxxx" represents the gauge part. Please
refer to the gauge part list (page 54-59).

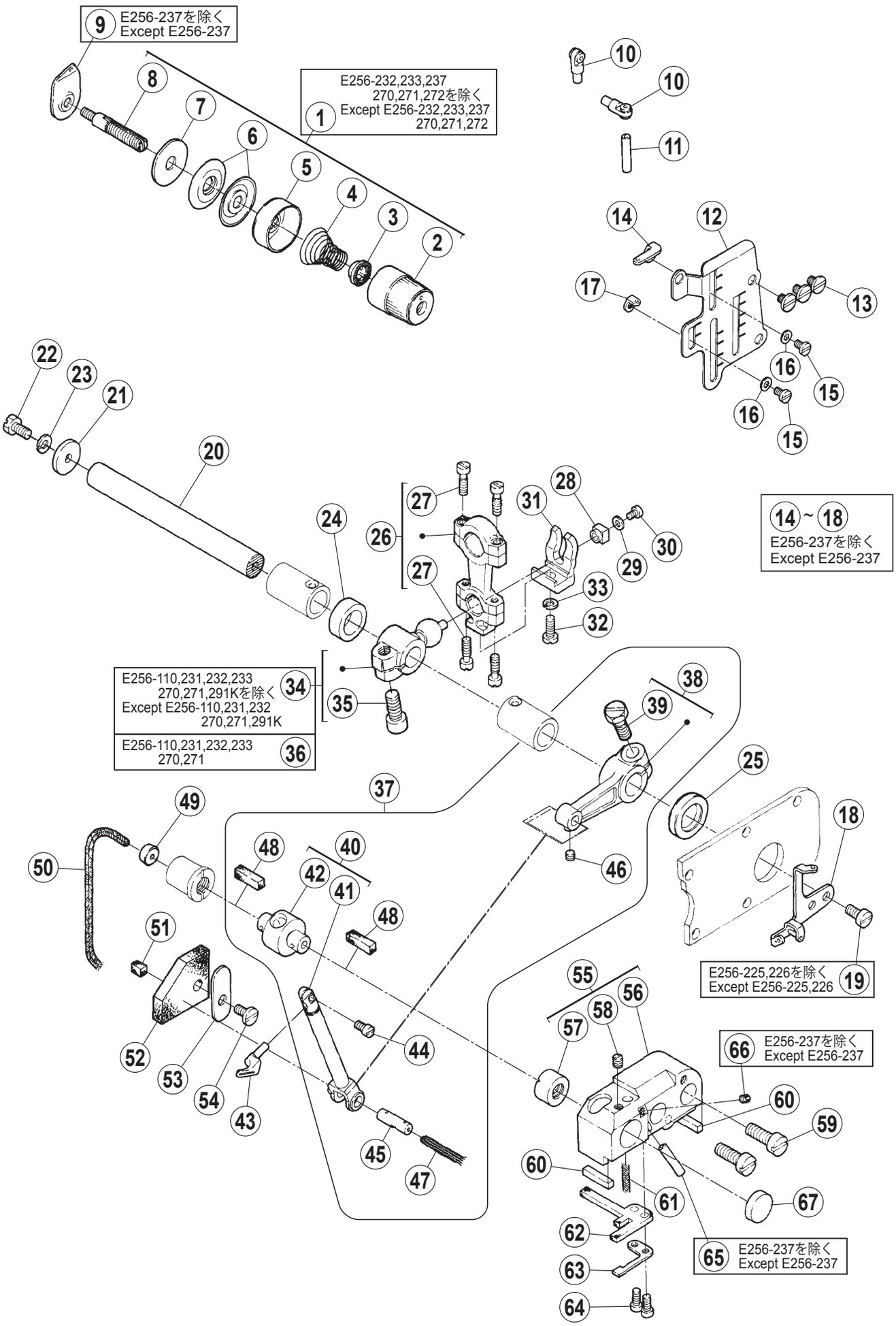
9 E256-237を除く Except E256-237
E256-232,233,237 270,271,272を除く Except E256-232,233,237 270,271,272
1
14 ~ 18 E256-237を除く Except E256-237
E256-110,231,232,233 270,271,291Kを除く Except E256-110,231,232 270,271,291K
34
E256-110,231,232,233 270,271
36
E256-225,226を除く Except E256-225,226
19
66 E256-237を除く Except E256-237
65 E256-237を除く Except E256-237

上ルーパー機構 UPPER LOOPER DRIVE MECHANISM

REF.NO.	PART NO.	部品名称	DESCRIPTION	QT.
1	210531-9T0	糸調子（組）（弱）	TENSION SPRING ASSY. (LIGHT)	1
2	263543-TA0	ツマミ	KNOB	1
3	2084480	ラチェット	RATCHET	1
4	2010680	円錐バネ （弱）	SPRING (LIGHT)	1
5	263544-TA0	受皿	SPRING SHIELD	1
6	2103190	調子皿	DISC	2
7	2084490	フェルト	FELT	1
8	005082A0	調子棒 /C5	SCREW STUD	1
9	2028490	糸調子台	THREAD TENSION GUIDE	1
10	201439A0	上糸道（組）	THREAD GUIDE ASSY.	2
11	2046570	糸道パイプ	PIPE	1
12	2103440	ルーパー糸道取付台	BRACKET	1
13	0029050	平小ネジ /C5 X 4.5	SCREW	3
14	2103450	上ルーパー糸道	THREAD GUIDE	1
15	0055190	平小ネジ /C3 X 3.3	SCREW	2
16	2028750	座金	WASHER	2
17	2028600	小ルーパー補助糸道	THREAD GUIDE	1
18	2103460	上ルーパー糸繰り	THREAD TAKE-UP	1
19	0029020	平ネジ /C5 X 10	SCREW	1
20	2100990	軸	SHAFT	1
21	2101000	上ルーパー軸座金	WASHER	1
22	0021930	六角ボルト /C5 X 8.5	BOLT	1
23	2022860	バネ座金	SPRING WASHER	1
24	2100980	スペーサ	SPACER	1
25	2101030	オイルシール	OIL SEAL	1
26	210091-920	ロッド	CONNECTION	1
27	0053760	平ネジ /C4 X 12.5	SCREW	4
28	2100930	上ルーパーロッド角玉	BLOCK	1
29	2105850	座金	WASHER	1
30	0012310	平小ネジ /C1 X 3.4	SCREW	1
31	2100920	上ルーパーロッド振れ止め	GUIDE	1
32	0055460	平ネジ /C5 X 10	SCREW	1
33	2022860	バネ座金	SPRING WASHER	1
34	2107310	上ルーパークランク	CRANK	1
35	0054570	六角穴付ボルト /C9 X 15	BOLT	1
36	2107320	上ルーパークランク	CRANK	1
37	210928B91Y0	上ルーパー台 (セット)	UPPER LOOPER HOLDER ASSY.	1
38	2101040	レバー	LEVER	1
39	0052840	六角ボルト /C9 X 16	BOLT	1
40	213684-910	上ルーパー台 (セット)	UPPER LOOPER HOLDER ASSY.	1
41	211654-C0	上ルーパー台	UPPER LOOPER HOLDER	1
42	2101070	上ルーパー案内	GUIDE /UPPER LOOPER HOLDER	1
43	XXXXXX	上ルーパー	UPPER LOOPER	1
44	001998-20	平ネジ /C4 X 6	SCREW	1
45	210105-10	上ルーパーレバーピン	PIN	1
46	0052920	止ネジ /C3 X 2.7	SCREW	1
47	2021740	給油紐	OIL WICK	1
48	2042740	フェルト	FELT	2
49	2085920	油栓	PLUG	1
50	2021740	給油紐	OIL WICK	1
51	2107210	給油フェルト	FELT	1
52	210112A0	フェルト	FELT	1
53	2101130	止め板	BRACKET	1
54	004009-10	平ネジ /C5 X 7.5	SCREW	1
55	2119950	ブッシュ前（組）	BUSHING ASSY.	1
56	2101080	上ルーパー土台	BASE /UPPER LOOPER HOLDER	1
57	2101090	ブッシュ	BUSHING	1
58	0054080	止ネジ /C3 X 4.5	SCREW	1
59	0052820	平ネジ /C9 X 16	SCREW	2
60	2101180	上ルーパー土台パッキン	GASKET	2
61	2021750	給油紐	OIL WICK	1
62	2101140	上ルーパーフェルト（小）	FELT	1
63	2101150	止め板	BRACKET	1
64	0050120	平ネジ /C3 X 5.5	SCREW	2
65	2046570	糸道パイプ	PIPE	1
66	0052920	止ネジ /C3 X 2.7	SCREW	1
67	2081731	栓	PLUG	1

● xxxxxx はゲージパーツです。
部品番号は 54 ～ 59 頁のゲージパーツ表を
参照してください。

● "xxxxxx" represents the gauge part. Please
refer to the gauge part list (page 54-59).

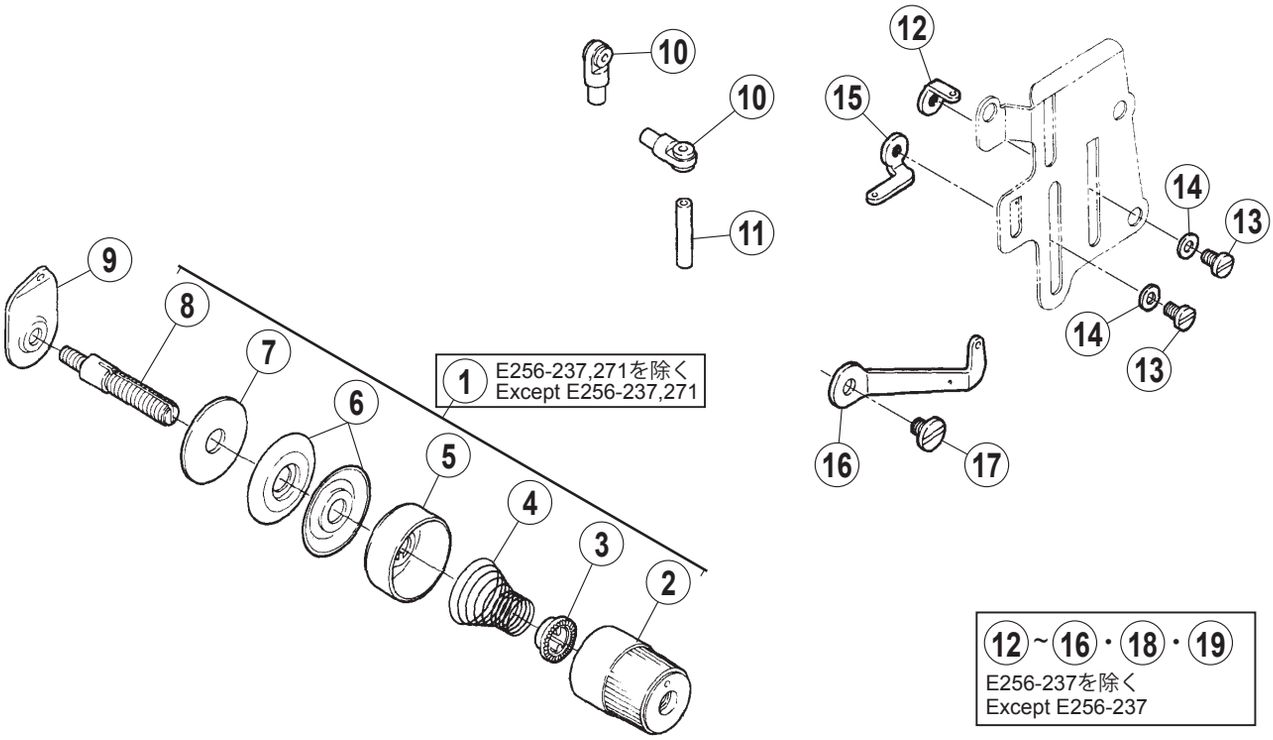
1 E256-237,271を除く
Except E256-237,271
12~16・18・19
E256-237を除く
Except E256-237

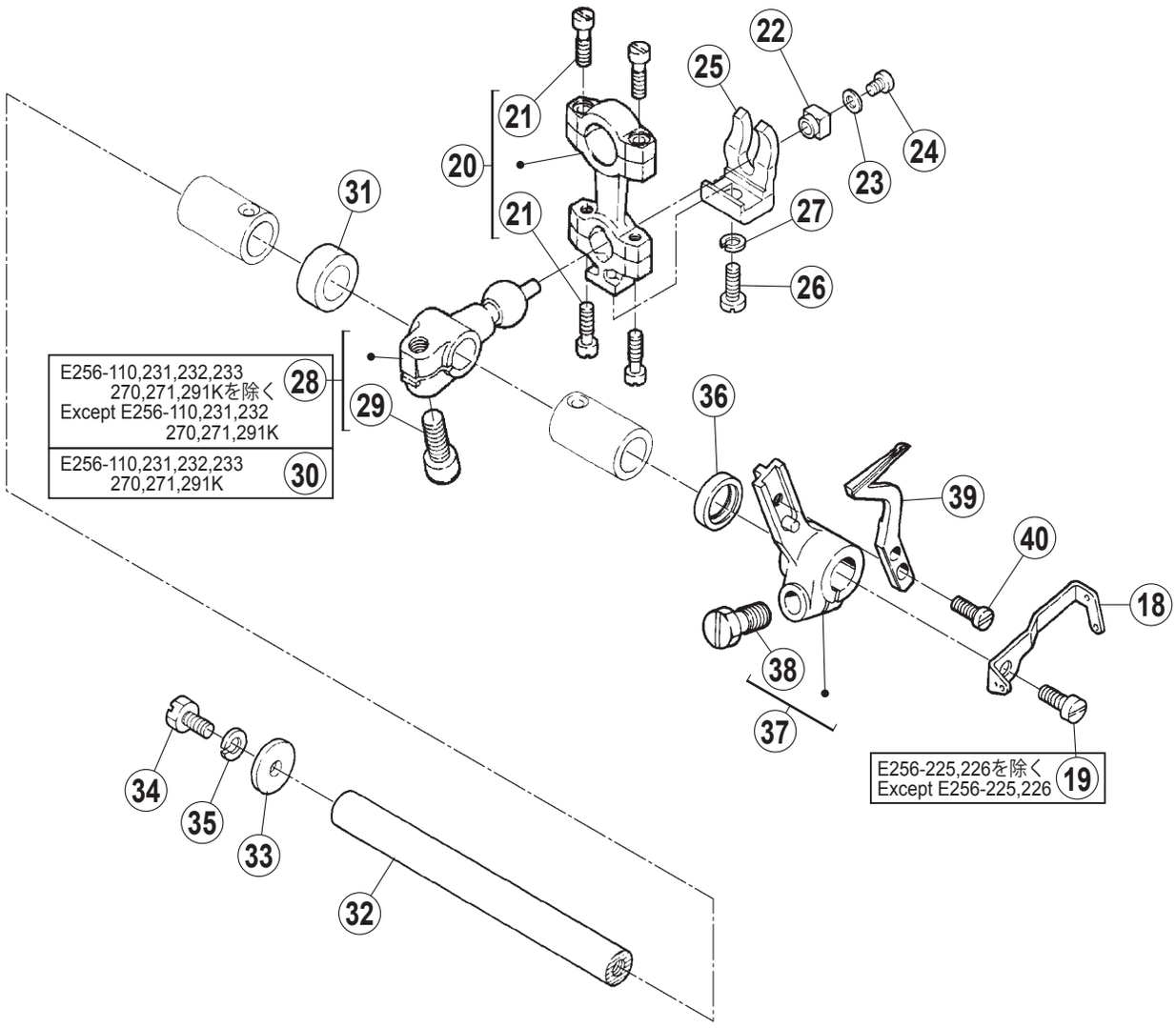
E256-110,231,232,233
270,271,291Kを除く
Except E256-110,231,232
270,271,291K
28
E256-110,231,232,233
270,271,291K
30
E256-225,226を除く
Except E256-225,226
19

下ルーパー機構 LOWER LOOPER DRIVE MECHANISM

REF.NO.	PART NO.	部品名称	DESCRIPTION	QT.
1	210530-9T0	糸調子（組）（中）	TENSION SPRING ASSY. (MEDIUM)	1
2	263543-TA0	ツマミ	KNOB	1
3	2084480	ラチェット	RATCHET	1
4	2010860	円錐バネ（中）	SPRING (MEDIUM)	1
5	263544-TA0	受皿	SPRING SHIELD	1
6	2103190	調子皿	DISC	2
7	2084490	フェルト	FELT	1
8	005082A0	調子棒 /C5	SCREW STUD	1
9	2028490	糸調子台	THREAD TENSION GUIDE	1
10	201439A0	上糸道（組）	THREAD GUIDE ASSY.	2
11	2046570	糸道パイプ	PIPE	1
12	2010890	小ルーパー糸道	THREAD GUIDE	1
13	0055190	平小ネジ /C3 X 3.3	SCREW	2
14	2028750	座金	WASHER	2
15	2028590	大ルーパー糸道（A）	THREAD GUIDE	1
16	2103470	下ルーパー糸道	THREAD GUIDE	1
17	004009-10	平ネジ /C5 X 7.5	SCREW	1
18	2103480	下ルーパー糸繰り	THREAD TAKE-UP	1
19	0029020	平ネジ /C5 X 10	SCREW	1
20	210091-920	ロッド	CONNECTION	1
21	0053760	平ネジ /C4 X 12.5	SCREW	4
22	2100930	下ルーパーロッド角玉	BLOCK	1
23	2105850	座金	WASHER	1
24	0012310	平小ネジ /C1 X 3.4	SCREW	1
25	2100920	下ルーパーロッド振れ止め	GUIDE	1
26	0055460	平ネジ /C5 X 10	SCREW	1
27	2022860	バネ座金	SPRING WASHER	1
28	2107340	下ルーパークランク	CRANK	1
29	0054570	六角穴付ボルト /C9 X 15	BOLT	1
30	2107350	下ルーパークランク	CRANK	1
31	2101220	スペーサ	SPACER	1
32	2101230	下ルーパー軸	SHAFT	1
33	2041070	座金	WASHER	1
34	0021930	六角ボルト /C5 X 8.5	BOLT	1
35	2022860	バネ座金	SPRING WASHER	1
36	2105860	オイルシール	OIL SEAL	1
37	2101260	下ルーパー台	LOOPER HOLDER	1
38	0054870	六角ボルト /C9 X 14.5	BOLT	1
39	XXXXXX	下ルーパー	LOWER RLOOPER	1
40	001175-20	平小ネジ /C4 X 8	SCREW	1

● xxxxxx はゲージパーツです。
部品番号は 54 ～ 59 頁のゲージパーツ表を
参照してください。

● "xxxxxx" represents the gauge part. Please
refer to the gauge part list (page 54-59).

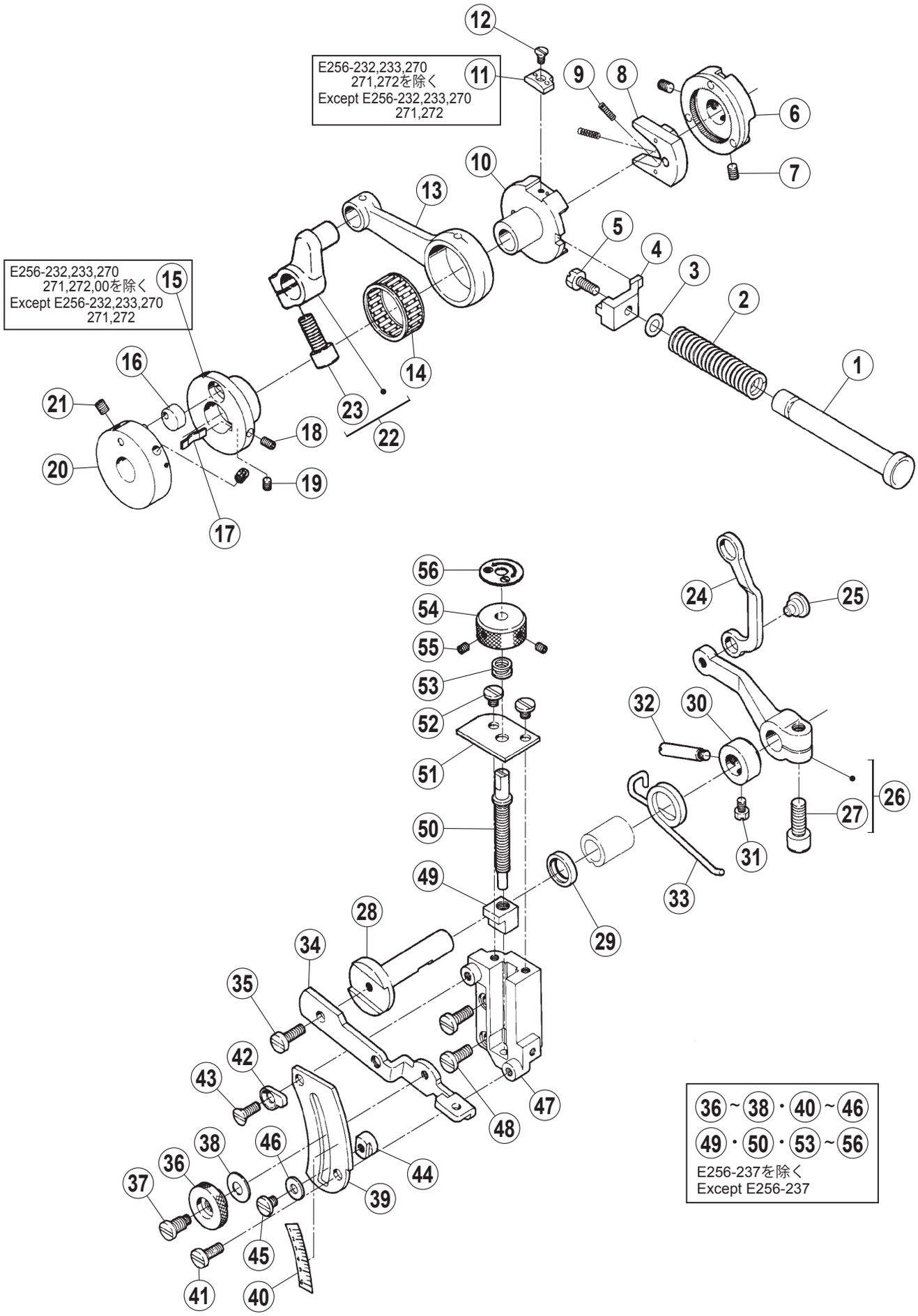
E256-232,233,270
271,272を除く
Except E256-232,233,270
271,272
E256-232,233,270
271,272,00を除く
Except E256-232,233,270
271,272
36 ~ 38 · 40 ~ 46
49 · 50 · 53 ~ 56
E256-237を除く
Except E256-237

送り機構 (1)　　FEED MECHANISM(1)

REF.NO.	PART NO.	部品名称	DESCRIPTION	QT.
1	2101370	プッシュボタン	SHAFT	1
2	2101390	プッシュボタンバネ	SPRING	1
3	2041850	Oリング	O RING	1
4	2101380	送り調節エキセンストッパ	STOPPER	1
5	0021930	六角ボルト /C5 X 8.5	BOLT	1
6	2101360	ラチェットホイール（組）	RATCHET WHEEL ASSY.	1
7	0054610	止ネジ /C5 X 5	SCREW	2
8	2084110	調節器爪（雄）（組）	FEED REGULATING RATCHET ASSY.	1
9	2084150	圧縮バネ	SPRING	2
10	211802A0	送り調節エキセン	ECCENTRIC /FEED REGULATING	1
11	2118040	ストッパ	STOPPER	1
12	0054370	皿小ネジ /C3 X 5.5	SCREW	1
13	2101400	送りロッド	CONNECTION /FEED DRIVE	1
14	204084-20	ニードルベアリング	NEEDLE BEARING	1
15	2101270	送りエキセン	ECCENTRIC /FEED DRIVE	1
16	2101290	送りエキセン案内	GUIDE	1
17	2101300	板バネ	FLAT SPRING	1
18	0054270	止ネジ /C3 X 5.5	SCREW	1
19	0052920	止ネジ /C3 X 2.7	SCREW	1
20	210128A0	ブラケット	BRACKET	1
21	0054610	止ネジ /C5 X 5	SCREW	2
22	2101410	送りクランク	CRANK	1
23	0054570	六角穴付ボルト /C9 X 15	BOLT	1
24	2101610	差動調節リンク	LINK	1
25	0053160	段ネジ /C5	SCREW	1
26	2101620	差動調節レバー（右）	LEVER	1
27	0054570	六角穴付ボルト /C9 X 15	BOLT	1
28	2101630	差動調節軸	SHAFT	1
29	204052A0	オイルシール	OIL SEAL	1
30	204754A0	カラー	COLLAR	1
31	0050840	六角ボルト /C5 X 5.5	BOLT	1
32	2047570	ピン付ネジ /C5	PIN	1
33	2047560	差動調節バネ	SPRING	1
34	2101660	差動調節レバー（左）	LEVER	1
35	0051170	平ネジ /C5 X 8.5	SCREW	1
36	2101670	丸ナット /C8	NUT	1
37	0054860	段付ネジ /C5	SCREW	1
38	2113010	皿バネ	SPRING	1
39	2101680	差動調節案内	GUIDE	1
40	2101700	差動調節目盛板	INDICATION PLATE	1
41	0051170	平ネジ /C5 X 8.5	SCREW	1
42	2107000	差動調節ストッパ（上）	STOPPER	1
43	0017320	皿ネジ /C5 X 11	SCREW	1
44	2101710	丸ナット /C5	NUT	1
45	0029050	平小ネジ /C5 X 4.5	SCREW	1
46	2011850	座金	WASHER	1
47	2113140	差動調節台	REGULATING BASE	1
48	0051180	平ネジ /C5 X 12	SCREW	2
49	2105350	差動調節角駒	BLOCK	1
50	2101720	差動調節棒	SHAFT	1
51	2105340	差動調節棒案内	GUIDE	1
52	0050910	平ネジ /C5 X 7.5	SCREW	2
53	2105330	圧縮バネ	SPRING	1
54	2105320	差動調節ツマミ	THUMB NUT	1
55	0052920	止ネジ /C3 X 2.7	SCREW	2
56	2121790	表示板	MARK	1

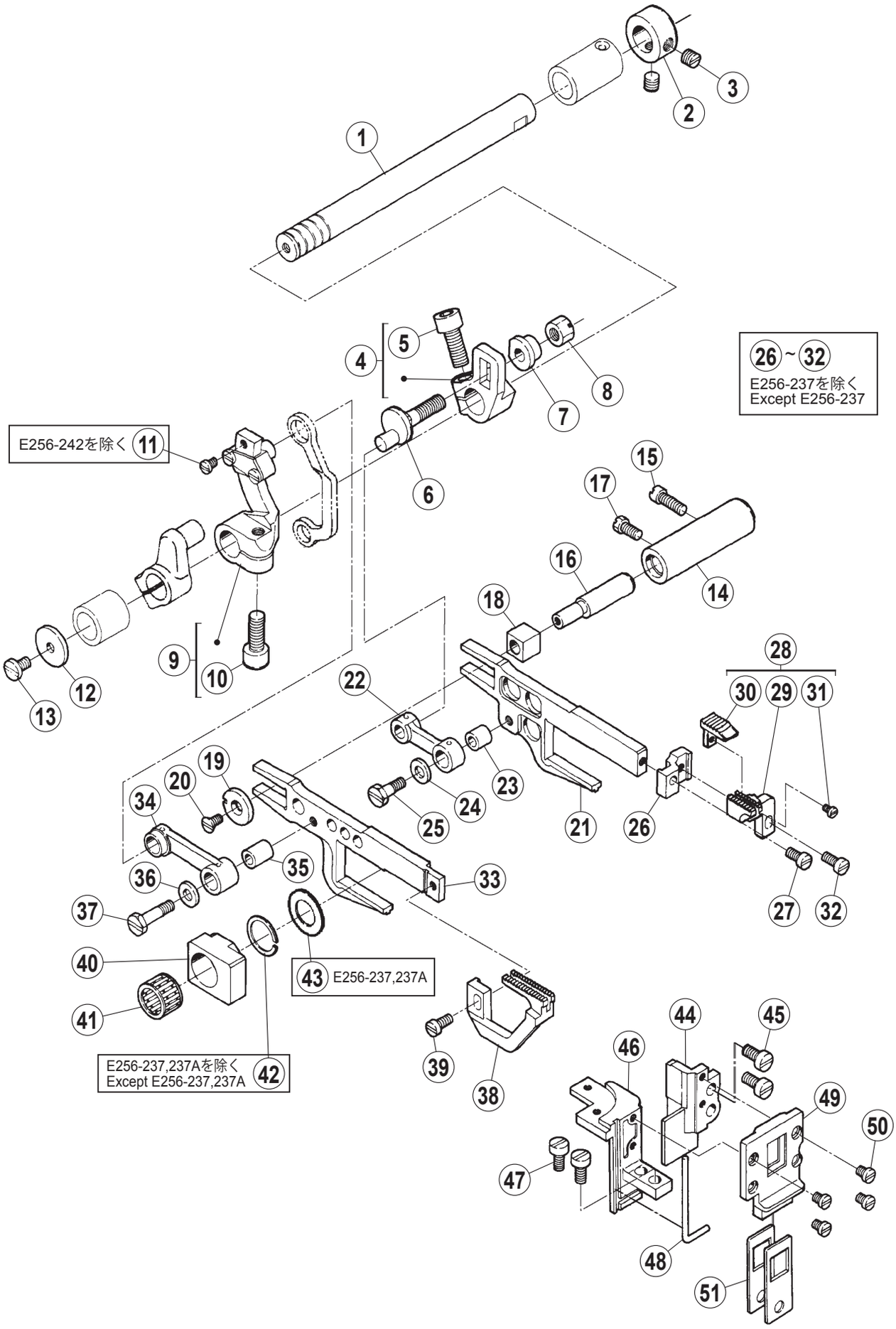
26 ~ 32
E256-237を除く
Except E256-237
E256-242を除く 11
43 E256-237,237A
E256-237,237Aを除く
Except E256-237,237A 42

送り機構 (2)　　FEED MECHANISM(2)

REF.NO.	PART NO.	部品名称	DESCRIPTION	QT.
1	2101420	送り軸	SHAFT	1
2	2016350	カラー	COLLAR	1
3	0050600	止ネジ /C8 X 4.5	SCREW	2
4	2101440	主送りクランク	CRANK	1
5	0054570	六角穴付ボルト /C9 X 15	BOLT	1
6	2101450	主送りクランクピン	CRANK PIN	1
7	2101460	主送りクランクピン座金	WASHER	1
8	0054550	六角ナット /C8	NUT	1
9	2101520	差動送りクランク（組）	CRANK ASSY.	1
10	0054570	六角穴付ボルト /C9 X 15	BOLT	1
11	0053460	平ネジ /C3 X 4.2	SCREW	1
12	2101000	上ルーパー軸座金	WASHER	1
13	004009-10	平ネジ /C5 X 7.5	SCREW	1
14	204129A0	軸	SHAFT	1
15	002133-10	平ネジ /C5 X 12.5	SCREW	1
16	204128A0	エキセンピン	ECCENTRIC PIN	1
17	0050840	六角ボルト /C5 X 5.5	BOLT	1
18	2054180	送り台案内角玉	BLOCK	1
19	204439A0	送り台ピン座金	WASHER	1
20	0053170	皿ネジ /C3 X 6	SCREW	1
21	2101540	主送り台	MAIN FEED BAR	1
22	2101470	主送りリンク	CRANK	1
23	2101480	主送りリンクブッシュ	BUSHING	1
24	2041150	座金	WASHER	1
25	0054890	六角ボルト /C5	BOLT	1
26	2103430	主送り歯ブラケット	BRACKET	1
27	001175-20	平小ネジ /C4 X 8	SCREW	1
28	XXXXXX	主送り歯（組）	MAIN FEED DOG ASSY.	1
29	XXXXXX	主送り歯	MAIN FEED DOG	1
30	XXXXXX	補助送り歯	AUXILIARY FEED DOG	1
31	0054920	平ネジ /C1 X 6	SCREW	1
32	0055900	平小ネジ /C4 X 8	SCREW	1
33	2101550	差動送り台	DIFFERENTIAL FEED BAR	1
34	2101530	差動送りリンク	LINK	1
35	2041140	主送り連結桿ブッシュ	BUSHING	1
36	2041150	座金	WASHER	1
37	0052310	六角ボルト /C5	BOLT	1
38	XXXXXX	差動送り歯	DIFFERENTIAL FEED BDOG	1
39	001175-20	平小ネジ /C4 X 8	SCREW	1
40	2101560	送り上下角玉	BLOCK	1
41	206128-20	ニードルベアリング	NEEDLE BEARING	1
42	2061290	止め輪	RING	1
43	2082350	座金	WASHER	1
44	2101570	送り台案内（右）	FEED BAR GUIDE	1
45	0052050	平ネジ /C5 X 8	SCREW	2
46	2101580	送り台案内（左）	GUIDE	1
47	0029020	平ネジ /C5 X 10	SCREW	2
48	2081680	ガスケット	GASKET	1
49	2101600	送り台油切り案内	GUIDE /FEED BAR OIL SEAL	1
50	0053460	平ネジ /C3 X 4.2	SCREW	4
51	2101590	送り台油切り	OIL SEAL	2

● xxxxxx はゲージパーツです。
部品番号は 54 ～ 59 頁のゲージパーツ表を
参照してください。

● "xxxxxx" represents the gauge part. Please
refer to the gauge part list (page 54-59).

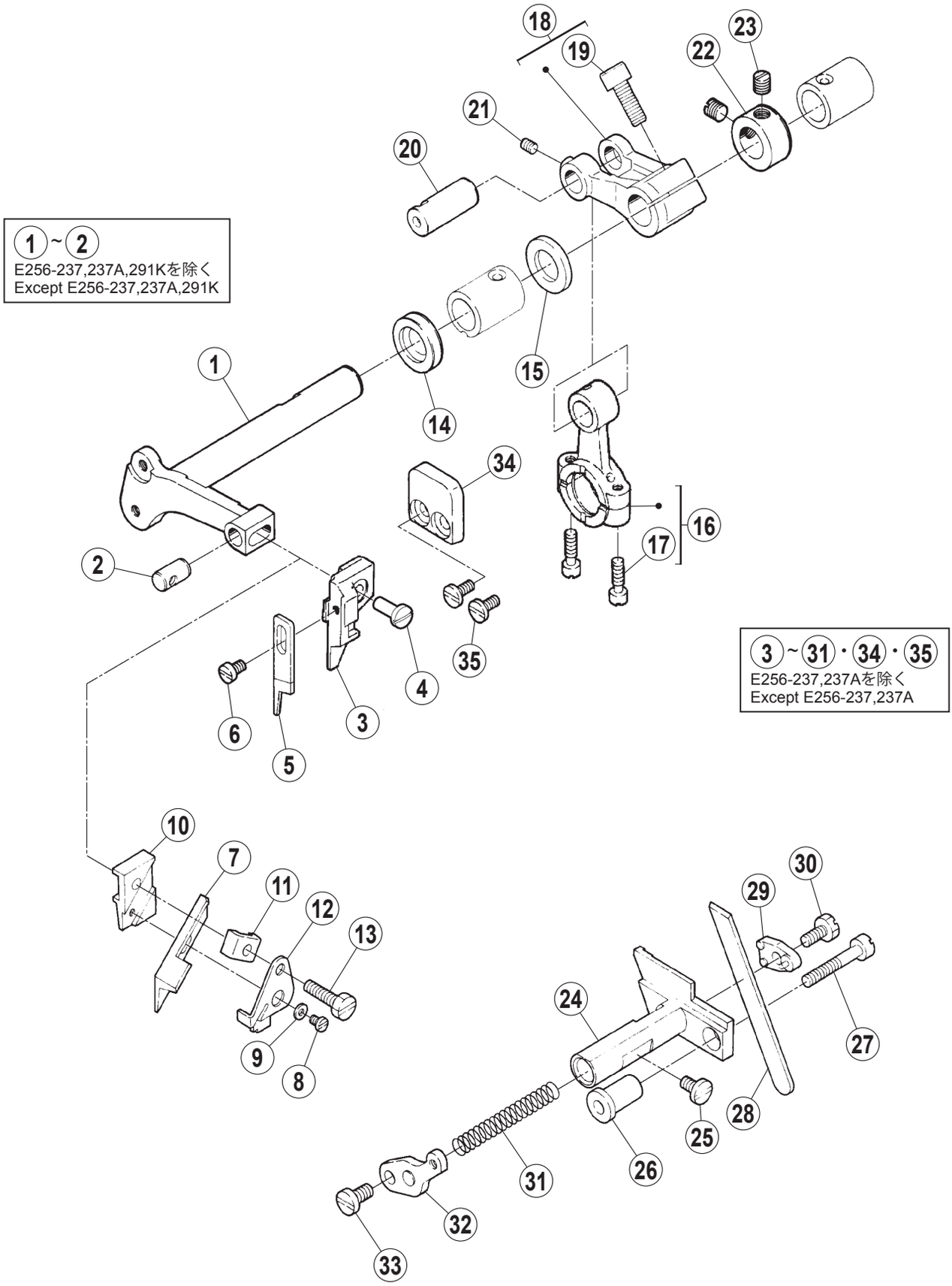
1 ~ 2
E256-237,237A,291Kを除く
Except E256-237,237A,291K
3 ~ 31・34・35
E256-237,237Aを除く
Except E256-237,237A
1
2
3
4
5
6
7
8
9
10
11
12
13
14
15
16
17
18
19
20
21
22
23
24
25
26
27
28
29
30
31
32
33
34
35

上下メス機構 KNIFE DRIVE MECHANISM

REF.NO.	PART NO.	部品名称	DESCRIPTION	QT.
1	2101760	上メス台	UPPER KNIFE LEVER	1
2	2085790	上メス抱き案内棒	PIN	1
3	210178A0	上メス抱き	UPPER KNIFE CLAMP	1
4	0051180	平ネジ /C5 X 12	SCREW	1
5	XXXXXXX	上メス	UPPER KNIFE	1
6	0053280	平小ネジ /C4 X 6.3	SCREW	1
7	XXXXXXX	角メス	ANGLED UPPER KNIFE	1
8	0012270	平ネジ /C3 X 3.7	SCREW	1
9	3002480	座金	WASHER	1
10	2107560	角メス抱き	ANGLED UPPER KNIFE CLAMP	1
11	2107580	角メス押え	ANGLED UPPER KNIFE GIB	1
12	2107590	角メス補助板	ANGLED UPPER KNIFE PLATE	1
13	0055040	六角ボルト /C5 X 15.8	BOLT	1
14	2100690	オイルシール	OIL SEAL	1
15	2061800	座金	WASHER	1
16	2101730	上メスロッド	CONNECTION /UPPER KNIFE DRIVE	1
17	0053760	平ネジ /C4 X 12.5	SCREW	2
18	2101740	上メスクランク	CRANK	1
19	0054570	六角穴付ボルト /C9 X 15	BOLT	1
20	2101750	上メスクランクピン	PIN	1
21	0054610	止ネジ /C5 X 5	SCREW	1
22	2016350	カラー	COLLAR	1
23	0050600	止ネジ / C 8 X 4.5	SCREW	2
24	2101790	下メス台	LOWER KNIFE HOLDER	1
25	004009-10	平ネジ /C5 X 7.5	SCREW	1
26	2101800	下メス台案内	GUIDE	1
27	0050940	平ネジ /C5 X 26	SCREW	1
28	XXXXXXX	下メス	LOWER KNIFE	1
29	2101840	下メス押え	CLAMP /LOWER KNIFE	1
30	0021930	六角ボルト /C5 X 8.5	BOLT	1
31	2023400	圧縮バネ	SPRING	1
32	2101830	下メスバネ受	SPRING RETAINER	1
33	0051170	平ネジ /C5 X 8.5	SCREW	1
34	2101770	上メス台案内	GUIDE	1
35	004009-10	平ネジ /C5 X 7.5	SCREW	2

● xxxxxx はゲージパーツです。
部品番号は 54 ～ 59 頁のゲージパーツ表を
参照してください。

● "xxxxxx" represents the gauge part. Please
refer to the gauge part list (page 54-59).

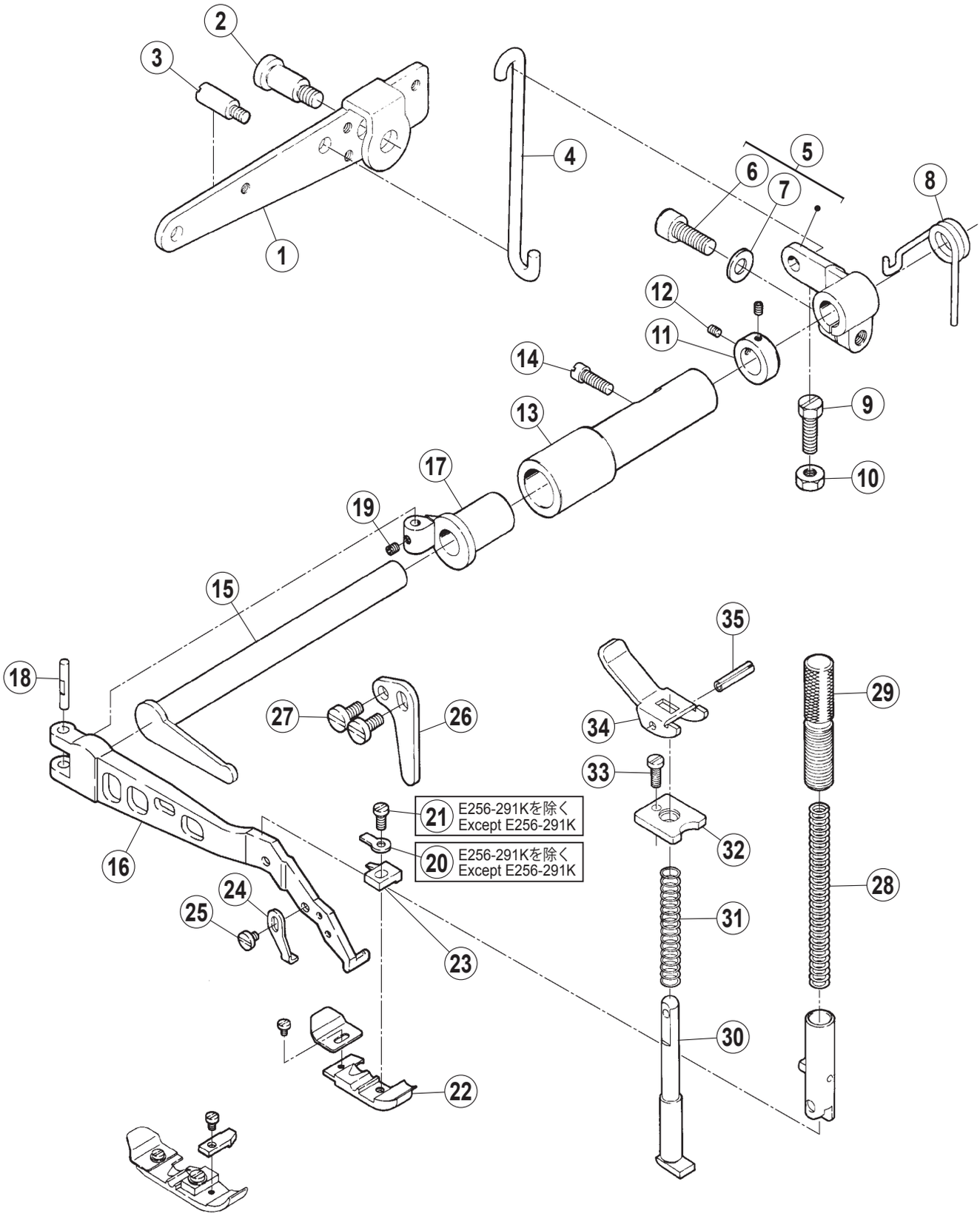
1
2
3
4
5
6
7
8
9
10
11
12
13
14
15
16
17
18
19
20
E256-291Kを除く
Except E256-291K
21
E256-291Kを除く
Except E256-291K
22
23
24
25
26
27
28
29
30
31
32
33
34
35

押工機構 PRESSER FOOT MECHANISM

REF.NO.	PART NO.	部品名称	DESCRIPTION	QT.
1	2116360	レバー	LEVER	1
2	002285B0	段付ネジ /C9	SCREW	1
3	0054810	ピン付ネジ /C5	SCREW	1
4	2103350	足揚げレバーリンク	LINK	1
5	2103290	押工揚げレバー	LEVER /FOOT LIFT	1
6	0054570	六角穴付ボルト /C9 X 15	BOLT	1
7	2079240	座金	WASHER	1
8	2129880	ネジリバネ	SPRING	1
9	0052760	六角ボルト /C7 X 16	BOLT	1
10	0054260	六角ナット /C7	NUT	1
11	2120390	押工台軸スラストカラー	COLLAR	1
12	0052920	止ネジ /C3 X 2.7	SCREW	2
13	2107270	押工台軸ブッシュ	BUSHING	1
14	002133-10	平ネジ /C5 X 12.5	SCREW	1
15	2103260	押工台軸	SHAFT /FOOT LIFT	1
16	2129590	押工台	PRESSER ARM	1
17	2103220	押工台ヒンヂ	HINGE	1
18	2103230	押工台ヒンヂピン	PIN	1
19	0052920	止ネジ /C3 X 2.7	SCREW	1
20	2011560	押工取付板	SET PLATE /PRESSER FOOT	1
21	0050890	平小ネジ /C3 X 5.45	SCREW	1
22	XXXXXX	押工	PRESSER FOOT	1
23	XXXXXX	押工爪	PRESSER FOOT FINGER	1
24	2128060	ストッパ	STOPPER	1
25	0029210	平小ネジ /C3 X 4	SCREW	1
26	2105170	押工台ストッパ	STOPPER	1
27	0051170	平ネジ /C5 X 8.5	SCREW	2
28	2103370	圧縮バネ	SPRING	1
29	2087740	調節ネジ /C14	SCREW	1
30	2026450	軸	SHAFT	1
31	2013950	圧縮バネ	SPRING	1
32	2085990	ブッシュ	BUSHING	1
33	0050290	平ネジ /C3 X 7.5	SCREW	1
34	2085980	手揚	LEVER /HAND LIFT	1
35	202647A0	スプリングピン	PIN	1

● xxxxxx はゲージパーツです。
部品番号は 54 ～ 59 頁のゲージパーツ表を
参照してください。

● "xxxxxx" represents the gauge part. Please
refer to the gauge part list (page 54-59).

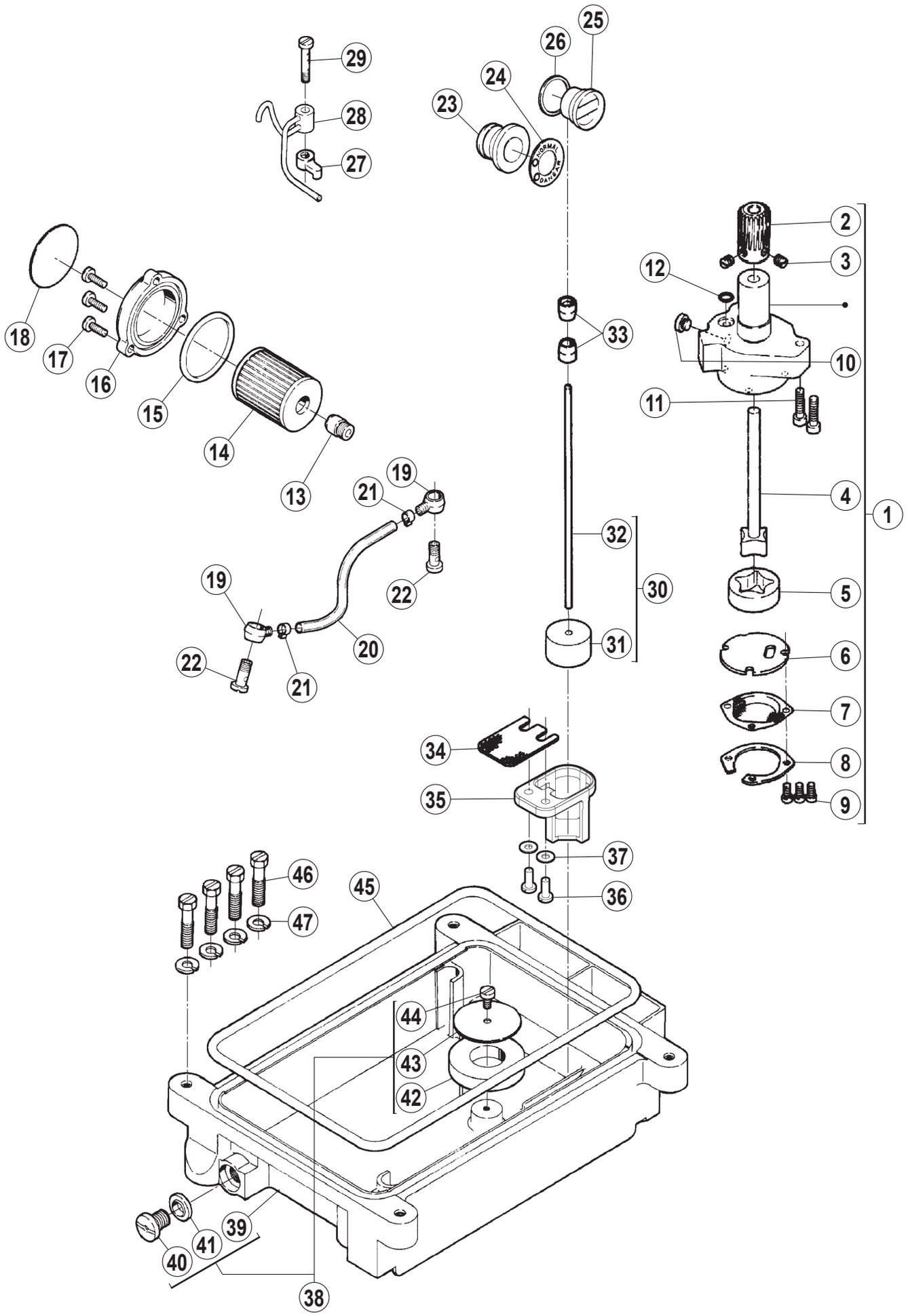
1
2
3
4
5
6
7
8
9
10
11
12
13
14
15
16
17
18
19
20
21
22
23
24
25
26
27
28
29
30
31
32
33
34
35
36
37
38
39
40
41
42
43
44
45
46
47
NORMAL
DATE

REF.NO.	PART NO.	部品名称	DESCRIPTION	QT.
1	212972-910	ポンプ（組）	PUMP ASSY.	1
2	2115310	ウォームホイル	WORM WHEEL	1
3	0050600	止ネジ /C8 X 4.5	SCREW	2
4	212978-910	ローター（内）軸	ROTOR (INSIDE) SHAFT	1
5	2129810	ローター（外）	ROTOR (OUTSIDE)	1
6	2129820	側板	COVER	1
7	2135780	フィルタ	FILTER	1
8	2135790	当金	GUIDE	1
9	001175-20	平小ネジ /C4 X 8	SCREW	3
10	0051450	平ネジ /C10 X 3	SCREW	1
11	0050950	平ネジ /C5 X 19	SCREW	2
12	2041850	Oリング	O RING	1
13	2102000	ブラケット / フィルタ	BRACKET /OIL FILTER	1
14	2062330	エレメント	FILTER ELEMENT	1
15	2064310	Oリング	O RING	1
16	210201-FD0	蓋	COVER	1
17	0051180	平ネジ /C5 X 12	SCREW	3
18	9A30020	シール	SEAL	1
19	2001360	継手	JOINT	2
20	205113A0	給油パイプ	OIL TUBE	1
21	2021990	クランプ	CLAMP	2
22	2001520	継手（雄）	JOINT	2
23	2101980	給油表示 (セット)	OIL MONITOR ASSY.	1
24	2101990	給油表示銘板	NAME PLATE	1
25	2101900	オイルゲージ	OIL SIGHT GAUGE	1
26	2113690	座金	WASHER	1
27	2102020	給油ブロック	BRACKET	1
28	2121880	噴油管	OIL SPLASH PIPE	1
29	2102040	噴油管止ネジ /C7	SCREW	1
30	2101930	オイル指示（組）	INDICATOR ASSY.	1
31	179257-050	浮き	OIL LEVEL GAUGE	1
32	2101920	棒	BAR	1
33	2101940	オイル指示案内	INDICATOR GUIDE	2
34	2136330	フィルタ	FILTER	1
35	2105100	オイル指示受	INDICATOR SUPPORT	1
36	0051180	平ネジ /C5 X 12	SCREW	2
37	2011850	座金	WASHER	2
38	2126340	オイルパン (セット)	OIL RESERVOIR ASSY.	1
39	2102110	オイルパン	OIL RESERVOIR	1
40	005138B0	平ネジ /H11 X 12	SCREW	1
41	202287A0	座金	WASHER	1
42	2105200	マグネット	MAGNET	1
43	2105210	マグネット台座	BRACKET	1
44	0051170	平ネジ /C5 X 8.5	SCREW	1
45	1L301000000	ゴムリング	RUBBER RING	1
46	0051330	六角ボルト /W1/4 X 27.5	BOLT	4
47	2020450	バネ座金	SPRING WASHER	4

E256-237を除く

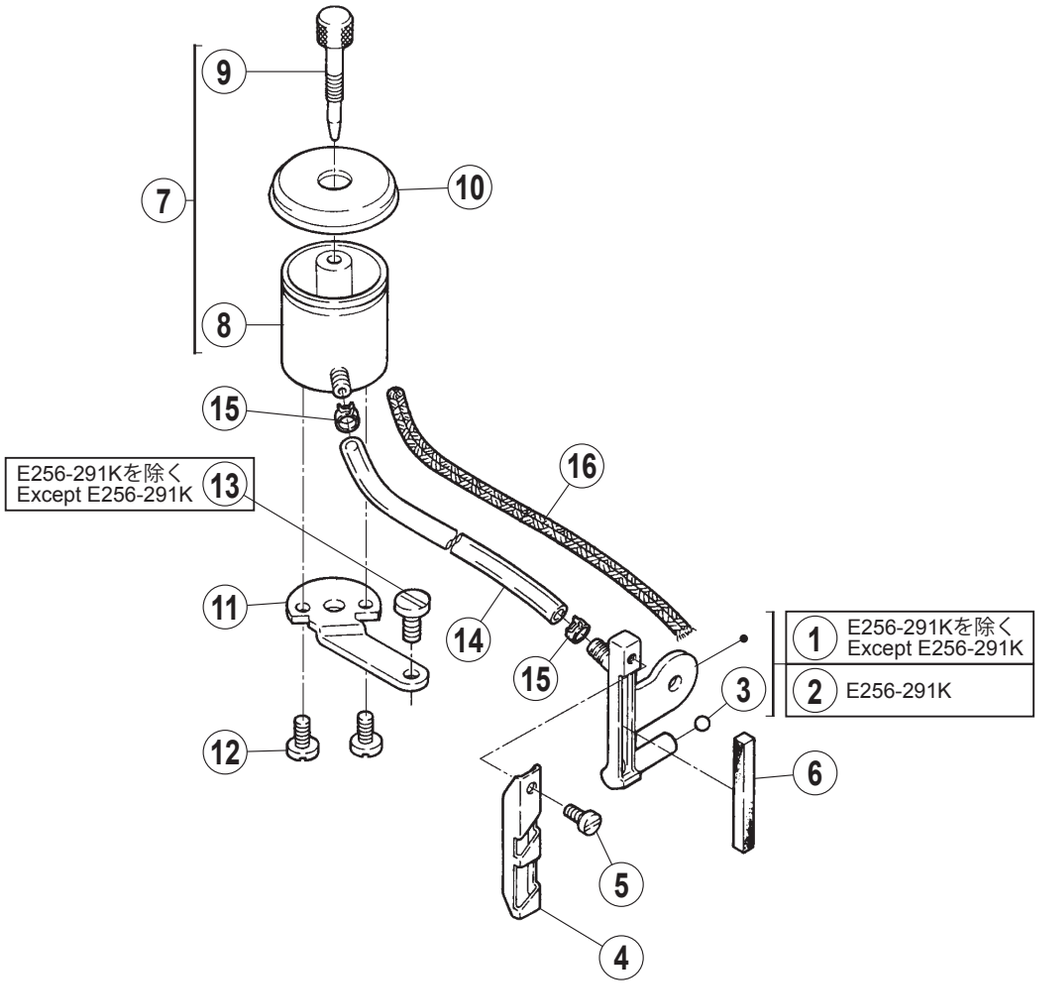
9
10
7
8
15
16
E256-291Kを除く
Except E256-291K
13
11
14
15
1
E256-291Kを除く
Except E256-291K
2
E256-291K
3
12
6
5
4

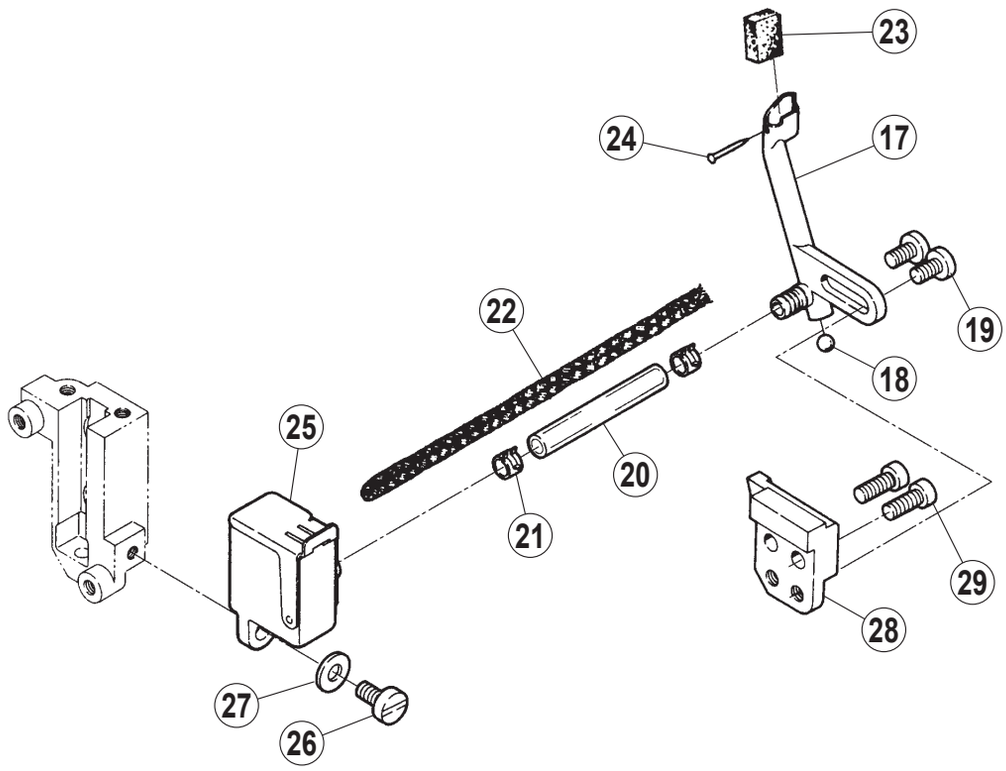
23
24
17
19
22
18
25
20
21
29
28
27
26

H.R. 装置　　H.R. DEVICE

REF.NO.	PART NO.	部品名称	DESCRIPTION	QT.
1	212635-ME0	針冷却器（組）	NEDDLE THREAD LUBRICATION ASSY.	1
2	212635AME0	針冷却器（組）	NEDDLE THREAD LUBRICATION ASSY.	1
3	2400970	球	BALL	1
4	2113160	糸案内	THREAD GUIDE	1
5	0012020	平小ネジ /C4 X 7	SCREW	1
6	2113180	フェルト	FELT	1
7	205897-910	シリコンタンク（上）（組）	SILICONE OIL RESERVOIR ASSY.	1
8	202476-10	ＨＲ装置 (上) タンク	SILICONE OIL RESERVOIR	1
9	202476-30	ＨＲ装置 (上) タンク	SILICONE OIL RESERVOIR	1
10	202476-40	ＨＲ装置 (上) タンク	SILICONE OIL RESERVOIR	1
11	2113170	ブラケット	BRACKET	1
12	0012020	平小ネジ /C4 X 7	SCREW	2
13	0051170	平ネジ /C5 X 8.5	SCREW	1
14	2113190	チューブ / φ 6 X 110	OIL TUBE	1
15	2001550	クランプ	CLAMP	2
16	2021760	給油紐	OIL WICK	1
17	2102130	針冷却器	NEEDLE THREAD LUBRICATION	1
18	2102140	球	BALL	1
19	0050910	平ネジ /C5 X 7.5	SCREW	2
20	2116390	チューブ / φ 6 X 42	OIL TUBE	1
21	2001550	クランプ	CLAMP	2
22	2021760	給油紐	OIL WICK	1
23	2044660	フェルト	FELT	1
24	2107660	止ピン	PIN	1
25	2105390	シリコンタンク（下）（組）	SILICONE OIL RESERVOIR ASSY.	1
26	0053450	平ネジ /C5 X 11	SCREW	1
27	2011850	座金	WASHER	1
28	2102150	針冷却器ブラケット	BRACKET	1
29	0050020	平ネジ /C5 X 10.5	SCREW	2

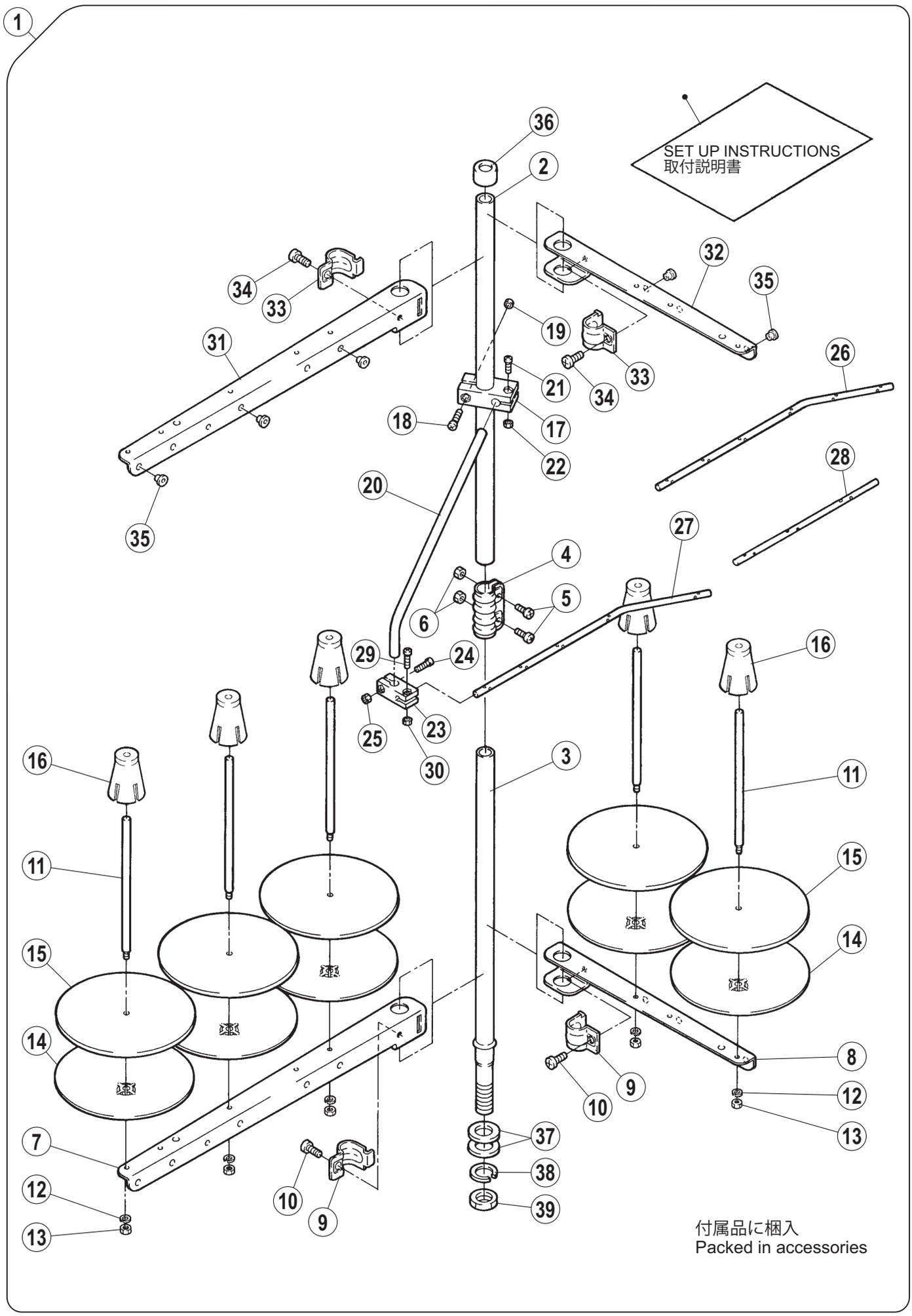
1
SET UP INSTRUCTIONS
取付説明書
36
2
32
35
34
33
19
31
26
21
33
34
18
17
22
28
20
35
27
4
5
6
29
24
16
25
23
30
3
16
11
11
15
15
14
14
8
9
10
12
13
7
37
38
12
10
9
39
13
付属品に梱入
Packed in accessories

糸立台 THREAD STAND

REF.NO.	PART NO.	部品名称	DESCRIPTION	QT.		
1	000100-9P0	糸立て（組）（6 本立）	THREAD STAND ASSY. (6-SPOOL)			1
1	000100B9P0	糸立て（組）（4 本立）	THREAD STAND ASSY. (4-SPOOL)		1	
1	000100C9P0	糸立て（組）（3 本立）	THREAD STAND ASSY. (3-SPOOL)	1		
2	000101-PA0	スタンド棒（上）	COLUMN PIPE (UPPER)	1	1	1
3	000102-PA0	スタンド棒（下）	COLUMN PIPE (LOWER)	1	1	1
4	0001030	ジョイント	JOINT	1	1	1
5	004066-HU0	十字穴ナベ小ネジ /M5 X 14	SCREW	2	2	2
6	004067-HU0	六角ナット /M5	NUT	2	2	2
7	000104-PA0	ブラケット（3 本立）	BRACKET (3-SPOOL)	1	—	2
8	000104APA0	ブラケット（2 本立）	BRACKET (2-SPOOL)	—	2	—
9	0001160	ホルダー	HOLDER	1	2	2
10	004068-HU0	十字穴ナベ小ネジ /M6 X 16	SCREW	1	2	2
11	0001050	糸立棒	SPOOL PIN	3	4	6
12	303067A0	バネ座金	WASHER	3	4	6
13	004067-HU0	六角ナット /M5	NUT	3	4	6
14	000106-PA0	受皿	SPOOL TRAY	3	4	6
15	0001070	ウレタン	SPOOL MAT	3	4	6
16	000108-PA0	揺れ止め	SPOOL RETAINING FIN	3	4	6
17	000109-PA0	ブラケット	BRACKET	1	1	1
18	0041130	十字穴ナベ小ネジ /M4 X 20	SCREW	1	1	1
19	0048030	六角ナット /M4	NUT	1	1	1
20	0001100	糸道棒	THREAD GUIDE BAR	1	1	1
21	004065-HU0	十字穴ナベ小ネジ /M4 X 12	SCREW	1	1	1
22	0048030	六角ナット /M4	NUT	1	1	1
23	000111-PA0	ブラケット	BRACKET	1	1	1
24	004065-HU0	十字穴ナベ小ネジ /M4 X 12	SCREW	1	1	1
25	0048030	六角ナット /M4	NUT	1	1	1
26	0001120	糸道棒（6 本立）	THREAD GUIDE BAR (6-SPOOL)	—	—	1
27	000112A0	糸道棒（5 本立）	THREAD GUIDE BAR (5-SPOOL)	—	1	—
28	000112B0	糸道棒（3 本立）	THREAD GUIDE BAR (3-SPOOL)	1	—	—
29	004065-HU0	十字穴ナベ小ネジ /M4 X 12	SCREW	1	1	1
30	0048030	六角ナット /M4	NUT	1	1	1
31	000104-PA0	ブラケット（3 本立）	BRACKET (3-SPOOL)	1	—	2
32	000104APA0	ブラケット（2 本立）	BRACKET (2-SPOOL)	—	2	—
33	0001160	ホルダ	HOLDER	1	2	2
34	004068-HU0	十字穴ナベ小ネジ /M6 X 16	SCREW	1	2	2
35	0001130	糸道	THREAD GUIDE	3	4	6
36	0001140	キャップ	ROD CAP	1	1	1
37	0001150	座金	WASHER	2	2	2
38	0001170	バネ座金	WASHER	1	1	1
39	007370-HU0	六角ナット /M16	NUT	1	1	1

E256-225(K),226(K),237を除く
Except E256-225(K),226(K),237

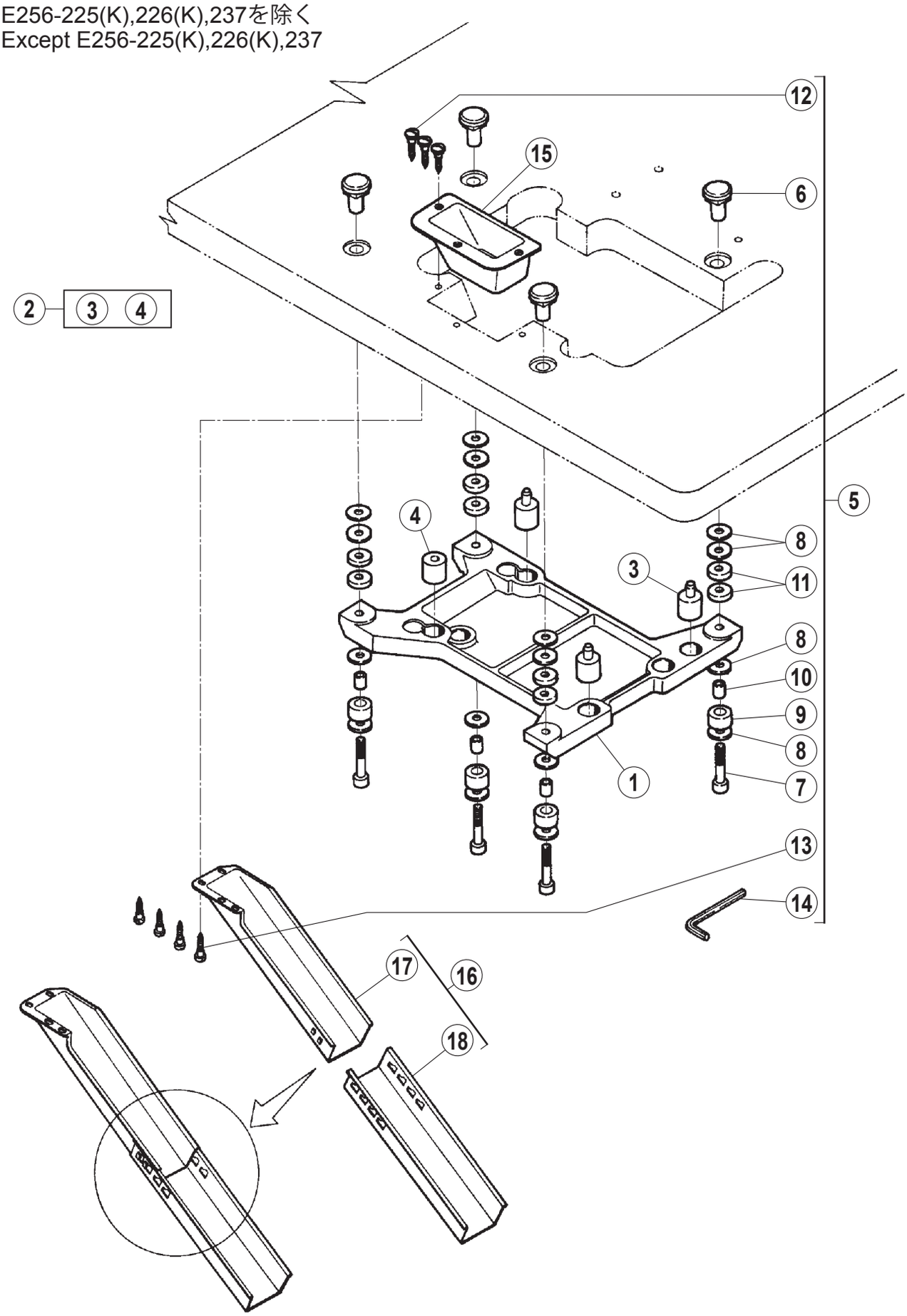

据付付属品 (1)

PARTS FOR SEMI-SUBMERGED INSTALLATION(1)

REF.NO.	PART NO.	部品名称	DESCRIPTION	QT.
1	2054661	据付板	REST BOARD	1
2	0090290	クッションゴム（セット）	RUBBER CUSHION (SET)	1
3	2054730	クッションゴム（組）	RUBBER CUSHION ASSY.	3
4	2105230	クッションゴム	RUBBER CUSHION	1
5	0090300	ハンガーボルト（セット）	BOLT SET	1
6	2063360	半沈用ナット	NUT	4
7	0045120	六角穴ボルト /M8 X 55	BOLT	4
8	2063370	座金	WASHER	16
9	2057640	クッションゴム	RUBBER CUSHION	4
10	2057650	スペーサ	SPACER	4
11	2054670	スペーサ	SPACER	8
12	0049040	丸皿小ネジ /3.5	SCREW	3
13	0049050	丸木ネジ /4.5	SCREW	4
14	0002720	六角棒スパナ /6mm	ALLEN KEY	1
15	205470-UA0	切屑受（C）	WASTE CHUTE TOP (C)	1
16	009050-9U0	切屑受（組）	WASTE CHUTE ASSY.	1
17	205468-UA0	切屑受（A）	WASTE CHUTE TOP (A)	1
18	205469-UA0	切屑受（B）	WASTE CHUTE TOP (B)	1

E256-225,226

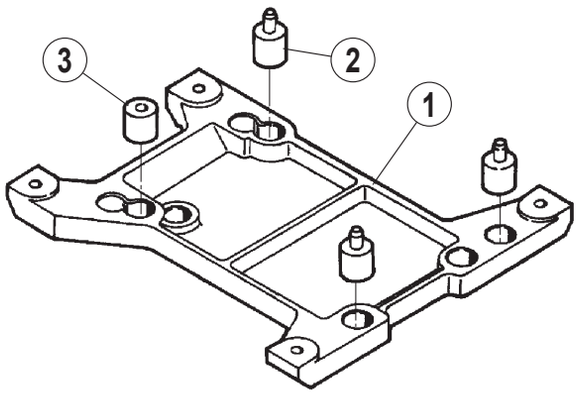

E256-237

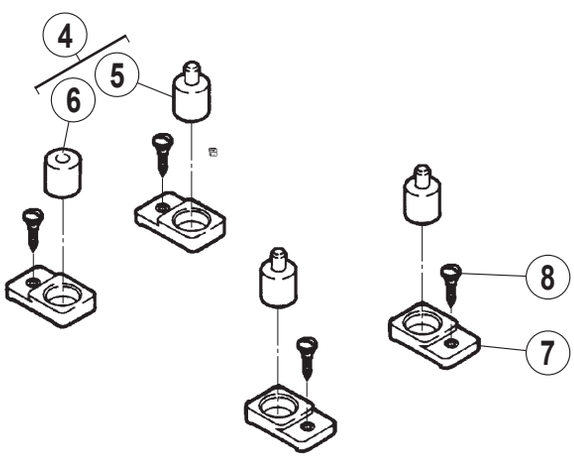

据付付属品 (2)

PARTS FOR SEMI-SUBMERGED INSTALLATION(2)

REF.NO.	PART NO.	部品名称	DESCRIPTION	QT.
1	2054661	据付板	REST BOARD	1
2	3019780	クッションゴム	RUBBER CUSHION	3
3	3019800	クッションゴム	RUBBER CUSHION	1
4	0090290	クッションゴム（セット）	RUBBER CUSHION (SET)	1
5	2054730	クッションゴム（組）	RUBBER CUSHION ASSY.	3
6	2105230	クッションゴム	RUBBER CUSHION	1
7	2087560	クッションゴム取付台	BRACKET	4
8	0049050	丸木ネジ /4.5	SCREW	4

E256-110

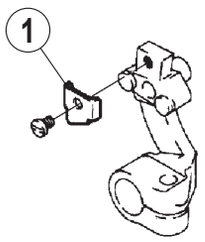

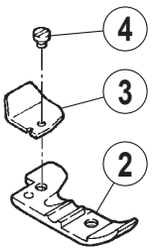

E256-130A

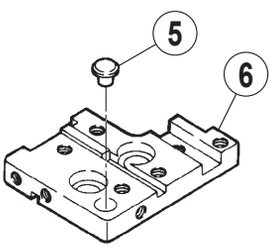

E256-120,130,130A
133,134,231

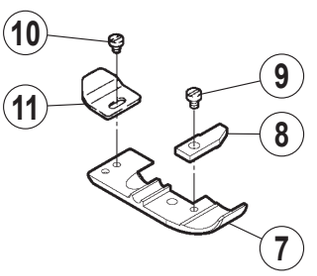

E256-183/504-243
183/504-264

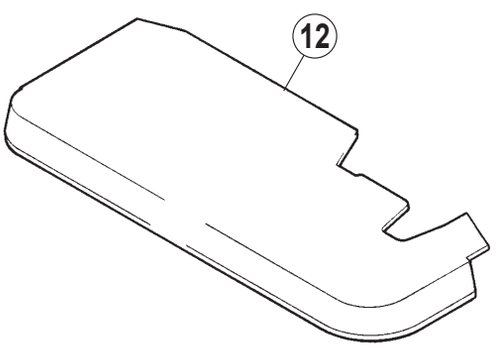

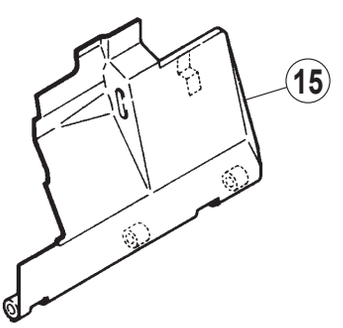

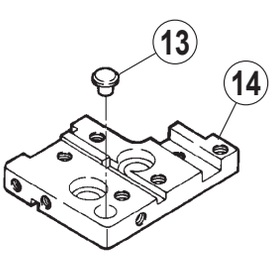

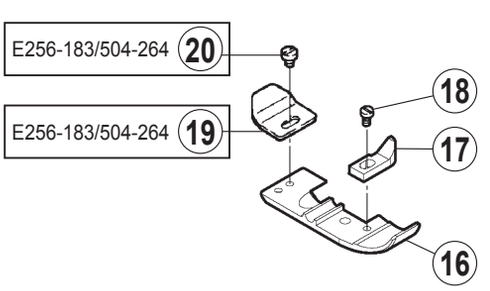

専用部品 (1)

SPECIFIC PARTS(1)

REF.NO.	PART NO.	部品名称	DESCRIPTION	QT.
1	2089530	差動送りリンク当金	BRACKET	1
2	XXXXXX	押エ	PRESSER FOOT	1
3	2116000	押エ補助板	PRESSER FOOT AUXILIARY PLATE	1
4	0050300	平ネジ /C1 X 2.3	SCREW	1
5	301896A0	針板ブラケット (組)	BRACKET ASSY.	1
6	2100250	防振ゴム	RUBBER CUSHION	1
7	XXXXXX	押エ	PRESSER FOOT	1
8	201265B0	補助押エ	FABRIC GUARD	1
9	0012310	平小ネジ /C1 X 3.4	SCREW	1
10	2105840	空環押エ	THREAD CHAIN CLAMP	1
11	0050300	平ネジ /C1 X 2.3	SCREW	1
12	3019060	クロスプレート（狭巾）	CLOTH PLATE (NARROW)	1
13	301896A0	針板ブラケット (組)	BRACKET ASSY.	1
14	2100250	防振ゴム	RUBBER CUSHION	1
15	2102250	前カバー	FRONT COVER	1
16	XXXXXX	押エ	PRESSER FOOT	1
17	2115570	補助押エ	FABRIC GUARD	1
18	0013330	平小ネジ /C1 X 4	SCREW	1
19	2105840	空環押エ	THREAD CHAIN CLAMP	1
20	0050300	平ネジ /C1 X 2.3	SCREW	1

● xxxxxx はゲージパーツです。
部品番号は 54 ～ 59 頁のゲージパーツ表を
参照してください。

● "xxxxxx" represents the gauge part. Please
refer to the gauge part list (page 54-59).

バックタック(Backlatching)
E256-183/BT

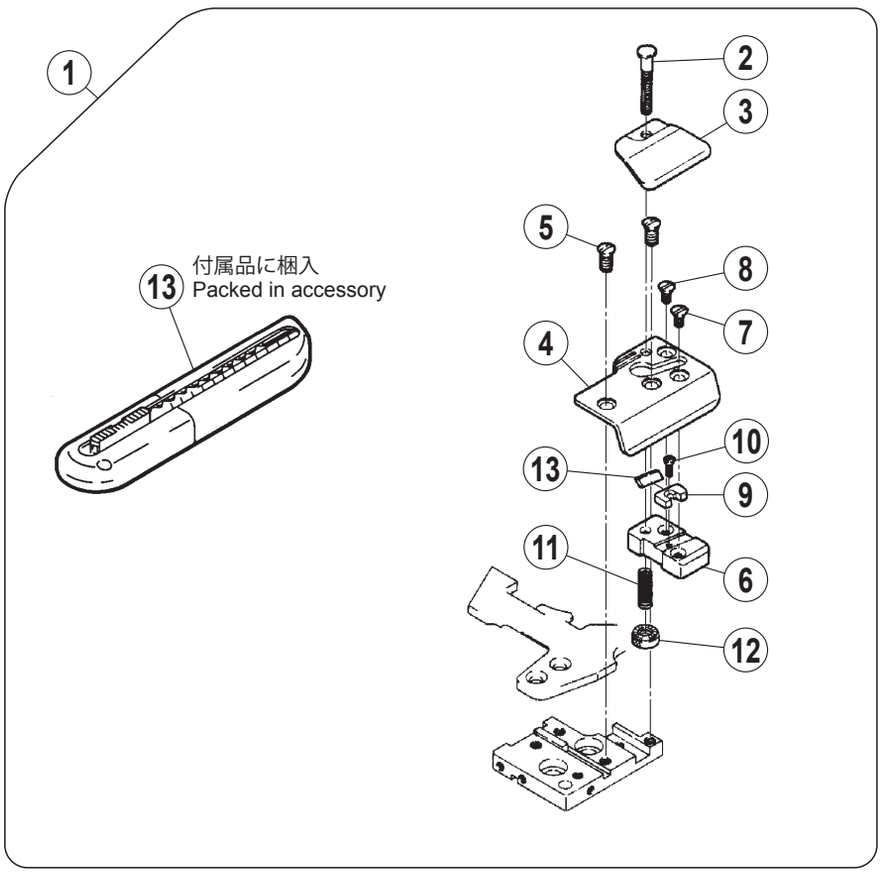

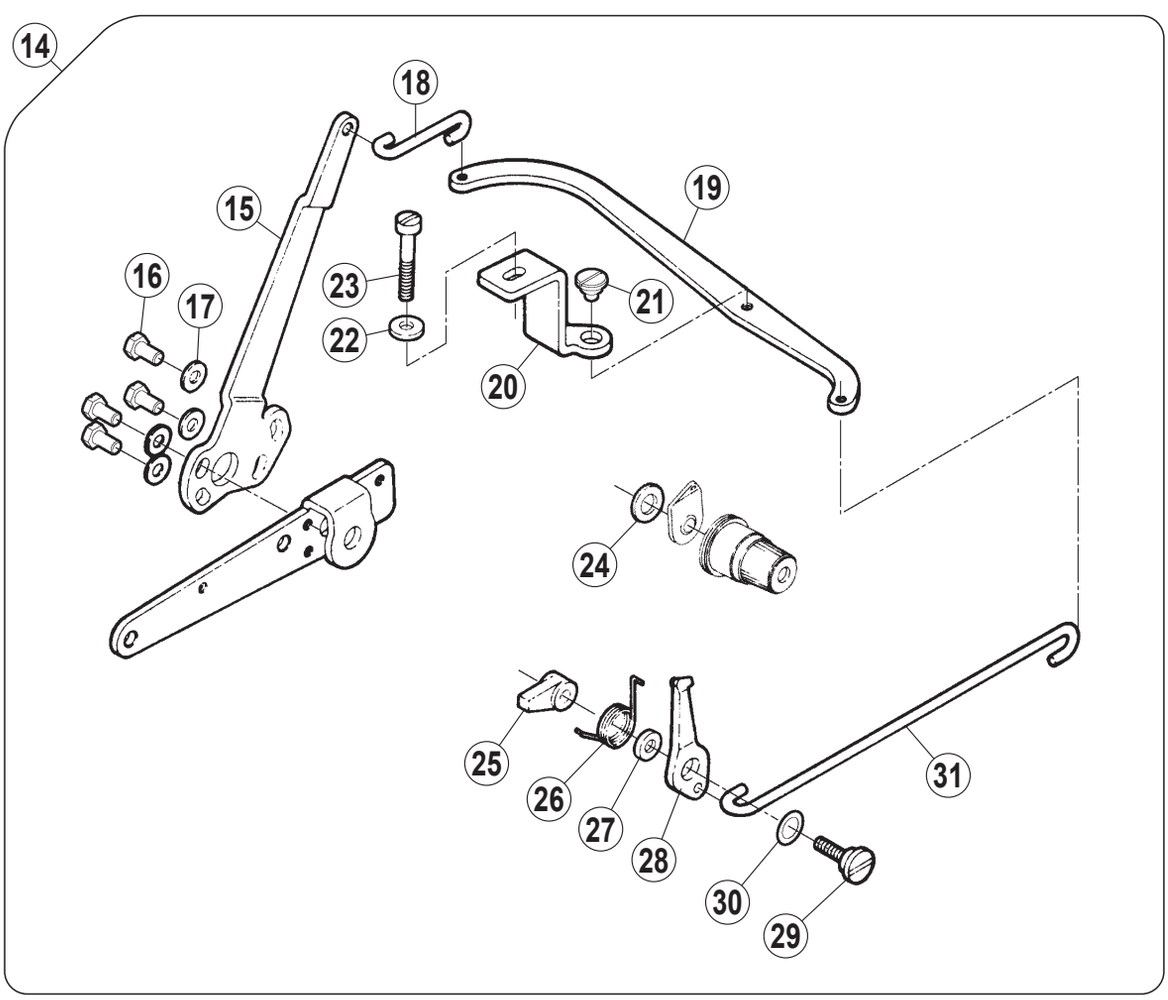

専用部品 (2)

SPECIFIC PARTS(2)

REF.NO.	PART NO.	部品名称	DESCRIPTION	QT.
1	3019080	メス（組）	KNIFE ASSY.	1
2	0055360	段ネジ /C4	SCREW	1
3	301899A0	空環押エ	THREAD CHAIN CLAMP	1
4	3018980	メス案内	GUIDE	1
5	0051070	皿ネジ /C5 X 7.3	SCREW	2
6	3019000	ブラケット	BRACKET	1
7	0050220	皿ネジ /C3 X 6.3	SCREW	1
8	0053600	皿ネジ /C3 X 3.8	SCREW	1
9	3019010	ラッチ	LATCH	1
10	0052240	皿ネジ /C1 X 7	SCREW	1
11	3019020	圧縮バネ	SPRING	1
12	0056050	丸ナット /C4	NUT	1
13	3084900	カッター	KNIFE	1
14	3014400	糸緩め (セット)	THREAD RELEASER ASSY.	1
15	2110920	レバー	LEVER	1
16	0021930	六角ボルト /C5 X 8.5	BOLT	4
17	2000980	座金	WASHER	4
18	2110930	リンク	LINK	1
19	2110940	レバー	LEVER	1
20	2110950	ブラケット	BRACKET	1
21	0053160	段ネジ /C5	SCREW	1
22	1371420	座金	WASHER	1
23	0050940	平ネジ /C5 X 26	SCREW	1
24	2060550	座金	WASHER	1
25	3014430	スペーサ	SPACER	1
26	3014420	ネジリバネ	SPRING	1
27	3017620	スペーサ	SPACER	1
28	3017610	ブレード	BLADE	1
29	0055370	段付ネジ /C5	SCREW	1
30	3028850	座金	WASHER	1
31	3014440	リンク	LINK	1

E256-210,211

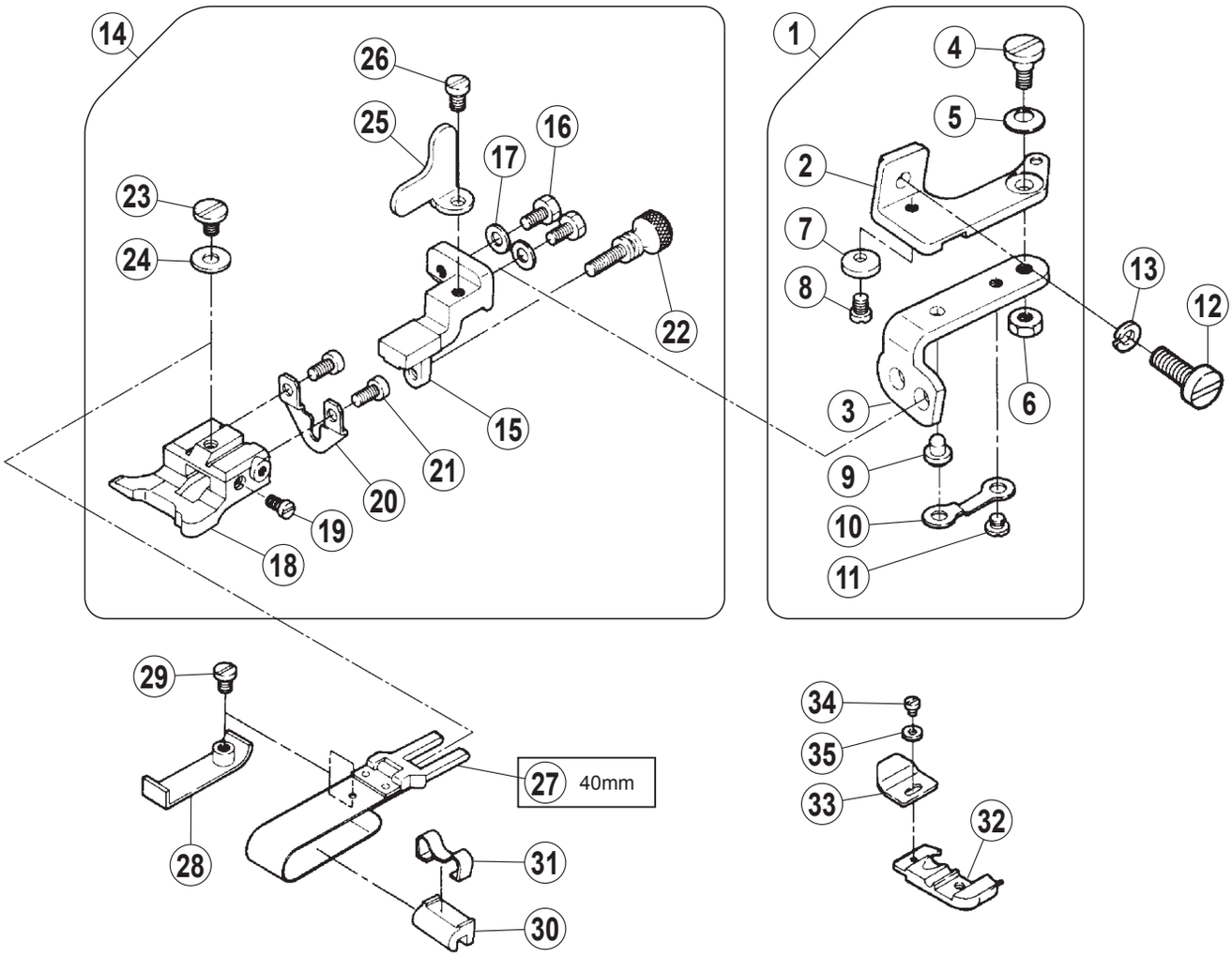

E256-220

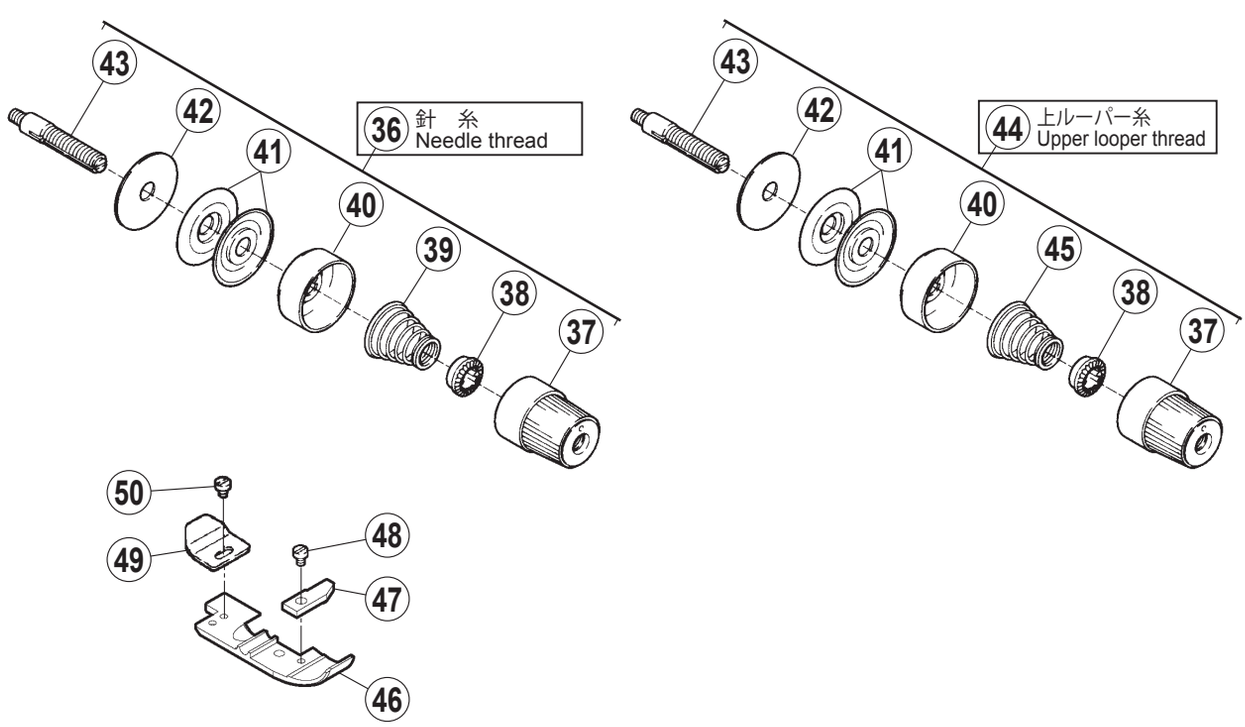

専用部品 (3)

SPECIFIC PARTS(3)

REF.NO.	PART NO.	部品名称	DESCRIPTION	QT.
1	2106850	ブラケット（組）	BRACKET ASSY.	1
2	2106800	ブラケット	BRACKET	1
3	2106810	ヒンジ	HINGE	1
4	0051840	段ネジ /C5	SCREW	1
5	2011910	皿バネ	SPRING	1
6	0030440	六角ナット /C5	NUT	1
7	2106820	座金	WASHER	1
8	0050530	平小ネジ /C4 X 4.8	SCREW	1
9	2106830	ピン	PIN	1
10	2106840	板バネ	FLAT SPRING	1
11	0029060	平小ネジ /C4 X 2.6	SCREW	1
12	0051180	平ネジ /C5 X 12	SCREW	1
13	2022860	バネ座金	SPRING WASHER	1
14	2106910	定規（組）	GUIDE ASSY.	1
15	2106900	ブラケット	BRACKET	1
16	0050880	六角ボルト /C4 X 7.5	BOLT	2
17	1670660	座金	WASHER	2
18	2053610	ブラケット	BRACKET	1
19	0050700	平小ネジ /C3 X 5	SCREW	1
20	2106890	ブラケット	BRACKET	1
21	0051570	平小ネジ /C3 X 4.5	SCREW	2
22	0024300	段ネジ /C3	SCREW	1
23	0029050	平小ネジ /C5 X 4.5	SCREW	1
24	1371420	座金	WASHER	1
25	2106920	ストッパ	STOPPER	1
26	0012060	平小ネジ /C4 X 5.3	SCREW	1
27	201211C910	定規羽根（組）40mm	GUIDE ASSY.	1
28	2058350	定規羽根	GUIDE	1
29	0052990	平小ネジ /C3 X 2.6	SCREW	1
30	303312A0	ストッパ	STOPPER	1
31	3033130	クランプ	CLAMP	1
32	XXXXXX	押エ	PRESSER FOOT	1
33	2105840	空環押エ	THREAD CHAIN CLAMP	1
34	0050300	平ネジ /C1 X 2.3	SCREW	1
35	2105850	座金	WASHER	1
36	210531-9T0	糸調子（組）(弱）	TENSION SPRING ASSY. (LIGHT)	1
37	263543-TA0	ツマミ	KNOB	1
38	2084480	ラチェット	RATCHET	1
39	2010680	円錐バネ（弱）	SPRING (LIGHT)	1
40	263544-TA0	受皿	SPRING SHIELD	1
41	2103190	調子皿	DISC	2
42	2084490	フェルト	FELT	1
43	005082A0	調子棒 /C5	SCREW STUD	1
44	210529-9T0	糸調子（組）（強）	TENSION SPRING ASSY. (HEAVY)	1
45	2010370	円錐バネ （強）	SPRING (HEAVY)	1
46	XXXXXX	押エ	PRESSER FOOT	1
47	201265B0	補助押エ	FABRIC GUARD	1
48	0012310	平小ネジ /C1 X 3.4	SCREW	1
49	2105840	空環押エ	THREAD CHAIN CLAMP	1
50	0050300	平ネジ /C1 X 2.3	SCREW	1

● xxxxxx はゲージパーツです。
部品番号は 54 ～ 59 頁のゲージパーツ表を
参照してください。

● "xxxxxx" represents the gauge part. Please
refer to the gauge part list (page 54-59).

E256-220

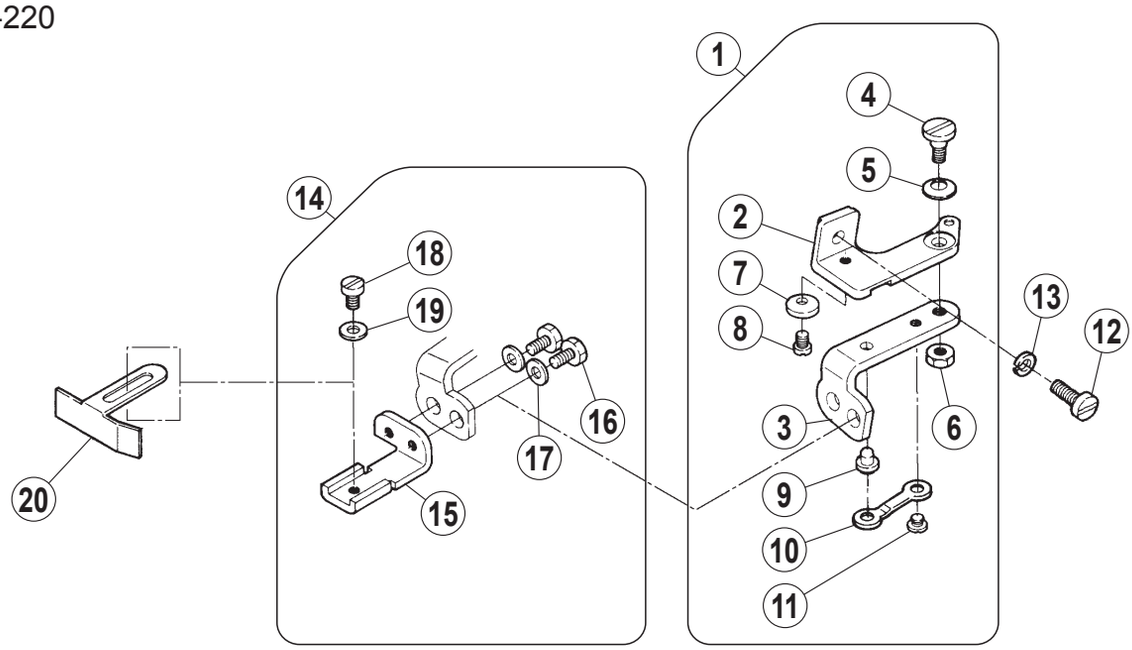

E256-225,226

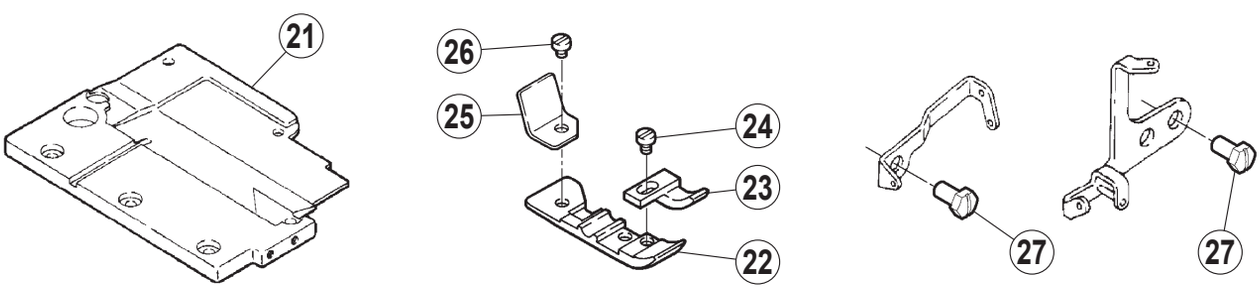

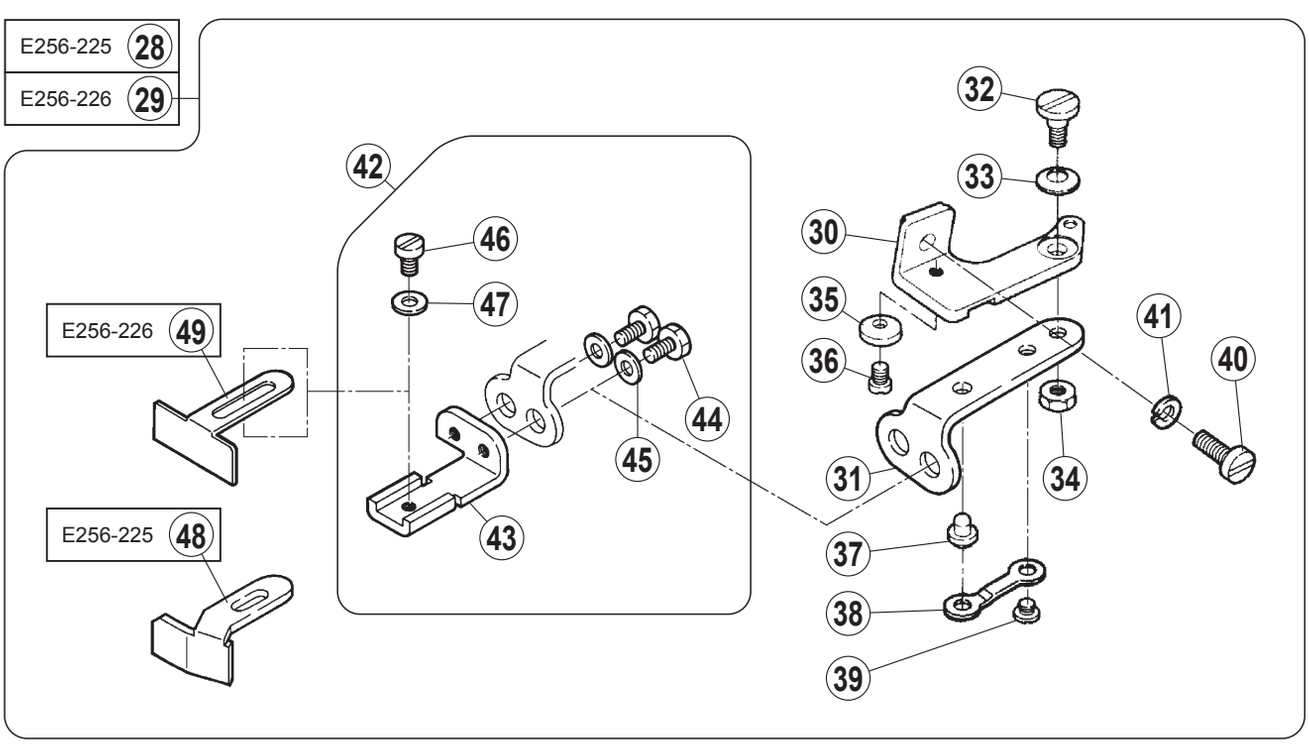

専用部品 (4)

SPECIFIC PARTS(4)

REF.NO.	PART NO.	部品名称	DESCRIPTION	QT.
1	2106850	ブラケット（組）	BRACKET ASSY.	1
2	2106800	ブラケット	BRACKET	1
3	2106810	ヒンジ	HINGE	1
4	0051840	段ネジ /C5	SCREW	1
5	2011910	皿バネ	SPRING	1
6	0030440	六角ナット /C5	NUT	1
7	2106820	座金	WASHER	1
8	0050530	平小ネジ /C4 X 4.8	SCREW	1
9	2106830	ピン	PIN	1
10	2106840	板バネ	FLAT SPRING	1
11	0029060	平小ネジ /C4 X 2.6	SCREW	1
12	0051180	平ネジ /C5 X 12	SCREW	1
13	2022860	バネ座金	SPRING WASHER	1
14	2106860	ブラケット（組）	BRACKET ASSY.	1
15	2106870	ブラケット	BRACKET	1
16	0050880	六角ボルト /C4 X 7.5	BOLT	2
17	1670660	座金	WASHER	2
18	0012020	平小ネジ /C4 X 7	SCREW	1
19	1670660	座金	WASHER	1
20	2046670	定規	EDGE UIDE	1
21	3019770	上蓋 (左)	BED COVER PLATE (LEFT)	1
22	XXXXXX	押エ	PRESSER FOOT	1
23	3017250	補助押エ	FABRIC GUARD	1
24	0012290	平小ネジ /C3 X 4.5	SCREW	1
25	3019760	押エ補助板	PRESSER FOOT AUXILIARY PLATE	1
26	0052990	平小ネジ /C3 X 2.6	SCREW	1
27	0021930	六角ボルト /C5 X 8.5	BOLT	2
28	3017000	定規（組）	EDGE GUIDE ASSY.	1
29	3019810	定規（組）	EDGE GUIDE ASSY.	1
30	2106800	ブラケット	BRACKET	1
31	3017270	ヒンジ	HINGE	1
32	0051840	段ネジ /C5	SCREW	1
33	2011910	皿バネ	SPRING	1
34	0030440	六角ナット /C5	NUT	1
35	2106820	座金	WASHER	1
36	0050530	平小ネジ /C4 X 4.8	SCREW	1
37	2106830	ピン	PIN	1
38	2106840	板バネ	FLAT SPRING	1
39	0029060	平小ネジ /C4 X 2.6	SCREW	1
40	0051180	平ネジ /C5 X 12	SCREW	1
41	2022860	バネ座金	SPRING WASHER	1
42	2106860	ブラケット（組）	BRACKET ASSY.	1
43	2106870	ブラケット	BRACKET	1
44	0050880	六角ボルト /C4 X 7.5	BOLT	2
45	1670660	座金	WASHER	2
46	0012020	平小ネジ /C4 X 7	SCREW	1
47	1670660	座金	WASHER	1
48	3017280	当定規	EDGE GUIDE	1
49	3020040	定規	EDGE UIDE	1

● xxxxxx はゲージパーツです。
部品番号は 54 ～ 59 頁のゲージパーツ表を
参照してください。

● "xxxxxx" represents the gauge part. Please
refer to the gauge part list (page 54-59).

E256-232,233

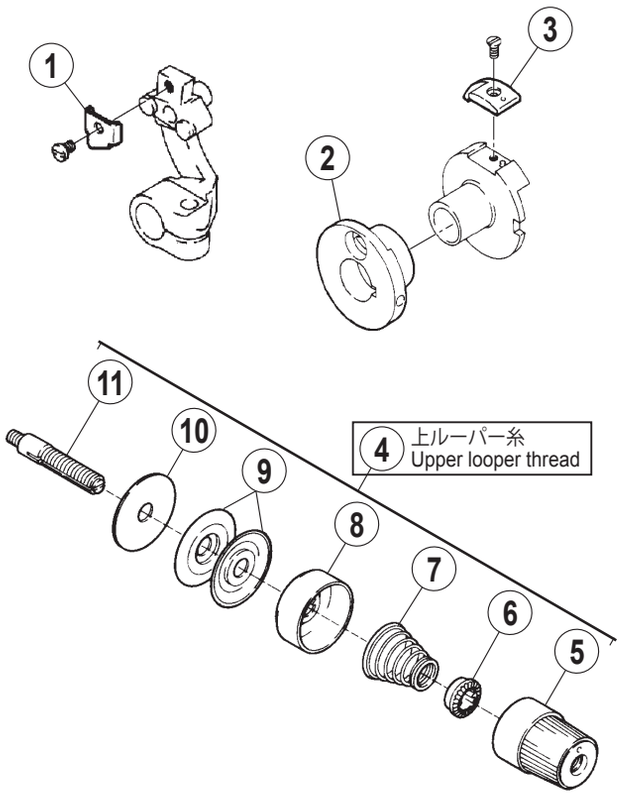

E256-234

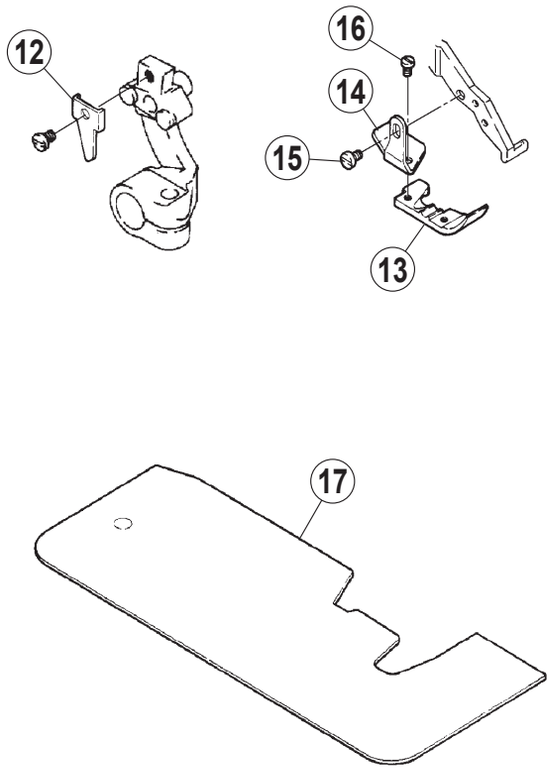

E256-237

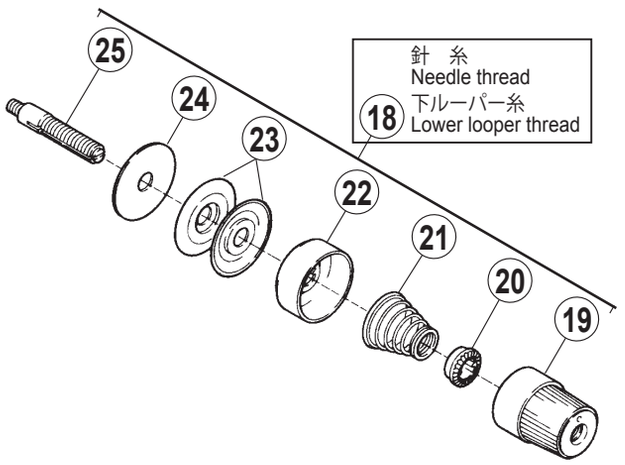

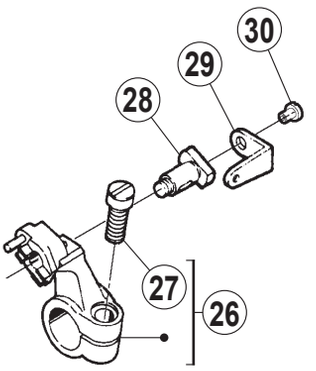

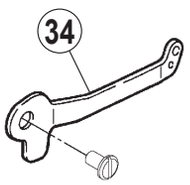

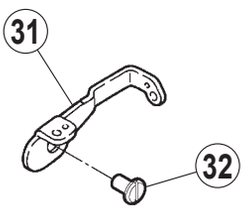

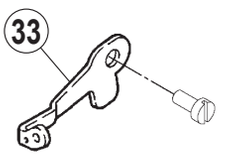

専用部品 (5)

SPECIFIC PARTS(5)

REF.NO.	PART NO.	部品名称	DESCRIPTION	QT.
1	2089530	差動送りリンク当金	BRACKET	1
2	2115630	送りエキセン	ECCENTRIC /FEED DRIVE	1
3	2118050	ストッパ	STOPPER	1
4	210530-9T0	糸調子（組）(中）	TENSION SPRING ASSY. (MEDIUM)	2
5	263543-TA0	ツマミ	KNOB	1
6	2084480	ラチェット	RATCHET	1
7	2010860	円錐バネ（中）	SPRING (MEDIUM)	1
8	263544-TA0	受皿	SPRING SHIELD	1
9	2103190	調子皿	DISC	2
10	2084490	フェルト	FELT	1
11	005082A0	調子棒 /C5	SCREW STUD	1
12	2116090	差動送りクランク当金	BRACKET	1
13	XXXXXX	押エ	PRESSER FOOT	1
14	2128160	押エ補助板	PRESSER FOOT AUXILIARY PLATE	1
15	0029210	平小ネジ /C3 X 4	SCREW	1
16	0013330	平小ネジ /C1 X 4	SCREW	1
17	2118080	クロスプレート	CLOTH PLATE	1
18	210531-9T0	糸調子（組）(弱）	TENSION SPRING ASSY. (LIGHT)	2
19	263543-TA0	ツマミ	KNOB	1
20	2084480	ラチェット	RATCHET	1
21	2010680	円錐バネ（弱）	SPRING (LIGHT)	1
22	263544-TA0	受皿	SPRING SHIELD	1
23	2103190	調子皿	DISC	2
24	2084490	フェルト	FELT	1
25	005082A0	調子棒 /C5	SCREW STUD	1
26	210070A920	針腕（組）（1 本針）	NEEDLE ARM /1-NEEDLE	1
27	0054850	平ネジ /C7 X 12.5	SCREW	1
28	2053770	針押エ止ネジ /C5	SCREW	1
29	2058810	糸道	THREAD GUIDE	1
30	0012290	平小ネジ /C3 X 4.5	SCREW	1
31	21294800	糸繰り	THREAD TAKE-UP	1
32	004009-10	平ネジ /C5 X 7.5	SCREW	1
33	212948A0	糸繰り	THREAD TAKE-UP	1
34	212948B0	糸道	THREAD GUIDE	1

● xxxxxx はゲージパーツです。
部品番号は 54 ～ 59 頁のゲージパーツ表を
参照してください。

● "xxxxxx" represents the gauge part. Please
refer to the gauge part list (page 54-59).

E256-237

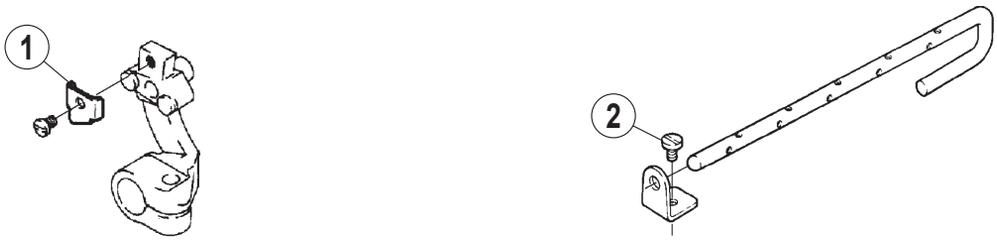

E256-237,237A

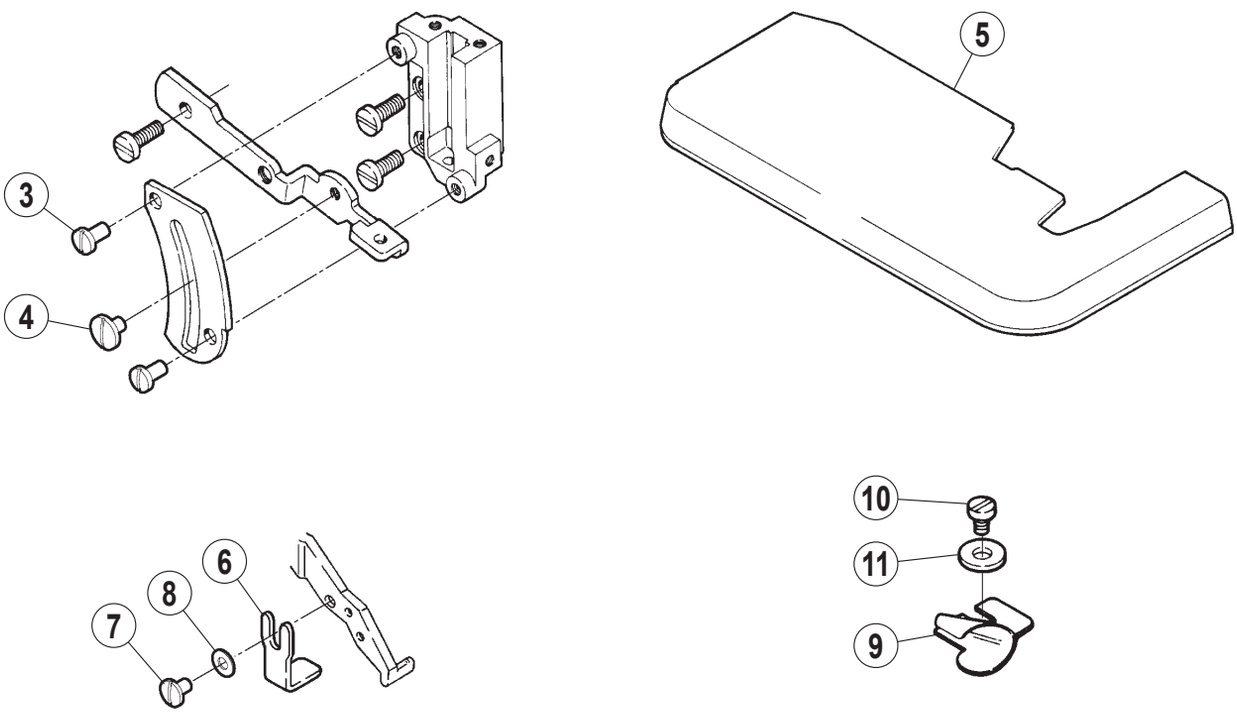

E256-242

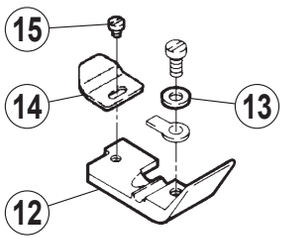

専用部品 (6)

SPECIFIC PARTS(6)

REF.NO.	PART NO.	部品名称	DESCRIPTION	QT.
1	2089530	差動送りリンク当金	BRACKET	1
2	004009-10	平ネジ /C5 X 7.5	SCREW	1
3	0051170	平ネジ /C5 X 8.5	SCREW	2
4	0051470	平ネジ /C5 X 6	SCREW	1
5	210881E910	クロスプレート	CLOTH PLATE	1
6	2129490	ストッパ	STOPPER	1
7	0056000	平ネジ /C3 X 5	SCREW	1
8	2028750	座金	WASHER	1
9	2058860	ラッパ /4mm	BINDER	1
10	0012160	平小ネジ /C4 X 5.5	SCREW	1
11	1371420	座金	WASHER	1
12	XXXXXX	押エ	PRESSER FOOT	1
13	2025880	座金	WASHER	1
14	2105840	空環押エ	THREAD CHAIN CLAMP	1
15	0050300	平ネジ /C1 X 2.3	SCREW	1

● xxxxxx はゲージパーツです。
部品番号は 54 ～ 59 頁のゲージパーツ表を
参照してください。

● "xxxxxx" represents the gauge part. Please
refer to the gauge part list (page 54-59).

ヒダ取り(Shirring)

E256-242

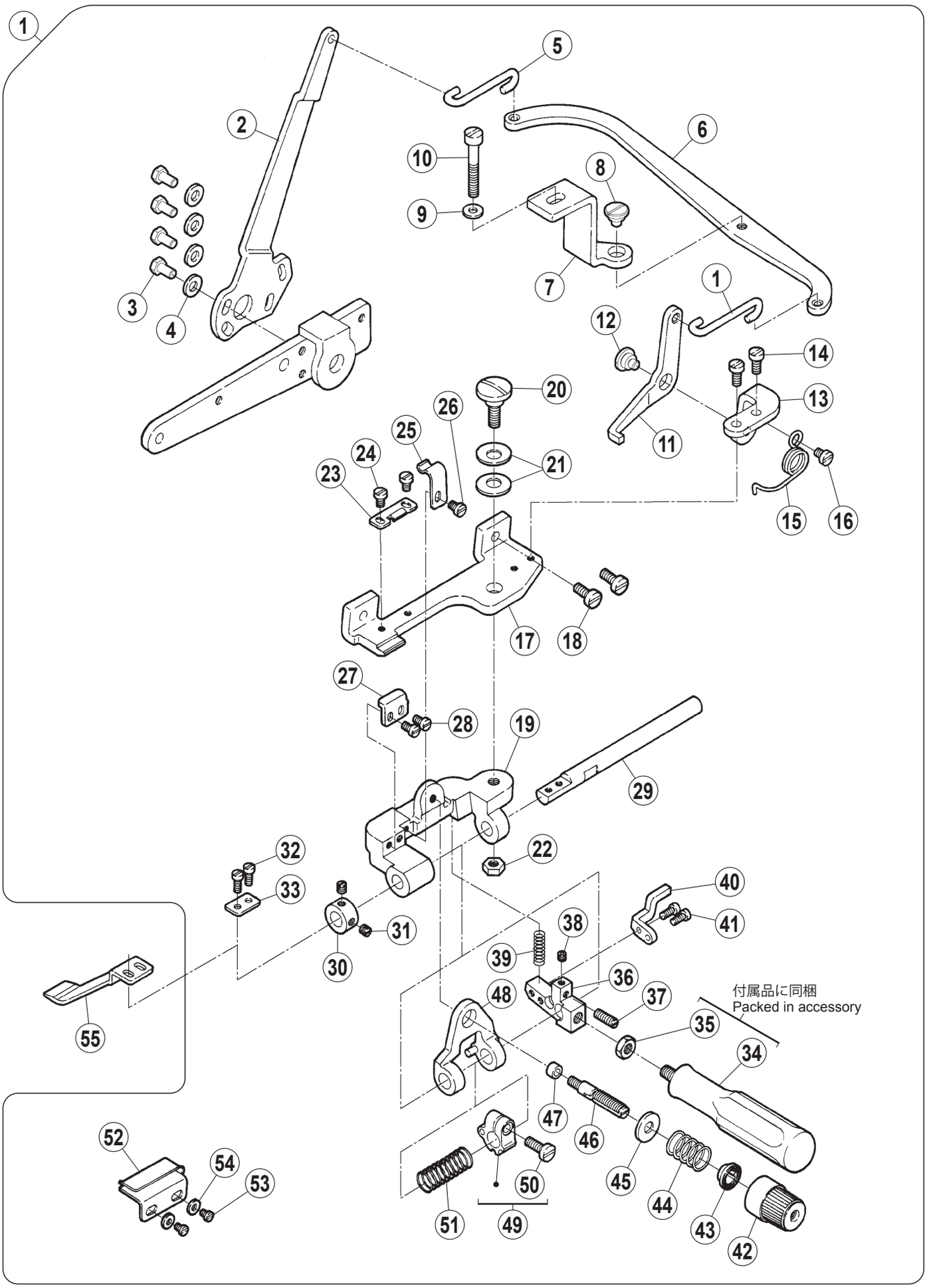

専用部品 (7)

SPECIFIC PARTS(7)

REF.NO.	PART NO.	部品名称	DESCRIPTION	QT.
1	2125860	ヒダ取り装置（組）	SHIRRING DEVICE ASSY.	1
2	2110920	レバー	LEVER	1
3	0021930	六角ボルト /C5 X 8.5	BOLT	4
4	2000980	座金	WASHER	4
5	2110930	リンク	LINK	2
6	2110940	レバー	LEVER	1
7	2110950	ブラケット	BRACKET	1
8	0053160	段ネジ /C5	SCREW	1
9	1371420	座金	WASHER	1
10	0050940	平ネジ /C5 X 26	SCREW	1
11	2110960	レバー	LEVER	1
12	0053160	段ネジ /C5	SCREW	1
13	2110970	ブラケット	BRACKET	1
14	0051420	平ネジ /C4 X 7	SCREW	2
15	2110980	ネジリバネ	SPRING	1
16	0012340	平ネジ /C4 X 3.8	SCREW	1
17	2109350	ブラケット	BRACKET	1
18	0051180	平ネジ /C5 X 12	SCREW	2
19	2109360	ブラケット	BRACKET	1
20	0055130	段ネジ /C8	SCREW	1
21	2048880	皿バネ	SPRING	2
22	0051040	六角ナット /C8	NUT	1
23	2109470	板バネ	FLATE SPRING	1
24	0012060	平小ネジ /C4 X 5.3	SCREW	2
25	2109460	板バネ	FLATE SPRING	1
26	0012060	平小ネジ /C4 X 5.3	SCREW	1
27	2109450	ブラケット	BRACKET	1
28	0053280	平小ネジ /C4 X 6.3	SCREW	2
29	2109370	軸	SHAFT	1
30	2062250	カラー	C0LLAR	1
31	001457-10	止ネジ /C5 X 3.3	SCREW	2
32	0050290	平ネジ /C3 X 7.5	SCREW	2
33	2109550	座金	WASHER	1
34	2109480	レバー	LEVER	1
35	0051040	六角ナット /C8	NUT	1
36	2116140	ブラケット	BRACKET	1
37	0014350	止ネジ　/C5 X 12.7	SCREW	1
38	0052920	止ネジ /C3 X 2.7	SCREW	1
39	2109520	圧縮バネ	SPRING	1
40	2110990	レバー補助板		1
41	0050290	平ネジ /C3 X 7.5	SCREW	2
42	263543-TA0	ツマミ	KNOB	1
43	2084480	ラチェット	RATCHET	1
44	2109400	圧縮バネ	SPRING	1
45	2040910	座金	WASHER	1
46	005082A0	調子棒	SCREW STUD	1
47	2109440	座金	WASHER	1
48	2116130	バネ案内	GUIDE	1
49	210938-920	ラッチ	RATCH	1
50	0051180	平ネジ /C5 X 12	SCREW	1
51	2109390	圧縮バネ	SPRING	1
52	2109610	布案内	FABRIC GUIDE	1
53	0012340	平ネジ / C 4 X 3.8	SCREW	2
54	1379060	座金	WASHER	2
55	2109540	ブレード	BLADE	1

● xxxxxx はゲージパーツです。
部品番号は 54 ～ 59 頁のゲージパーツ表を
参照してください。

● "xxxxxx" represents the gauge part. Please
refer to the gauge part list (page 54-59).

E256-270

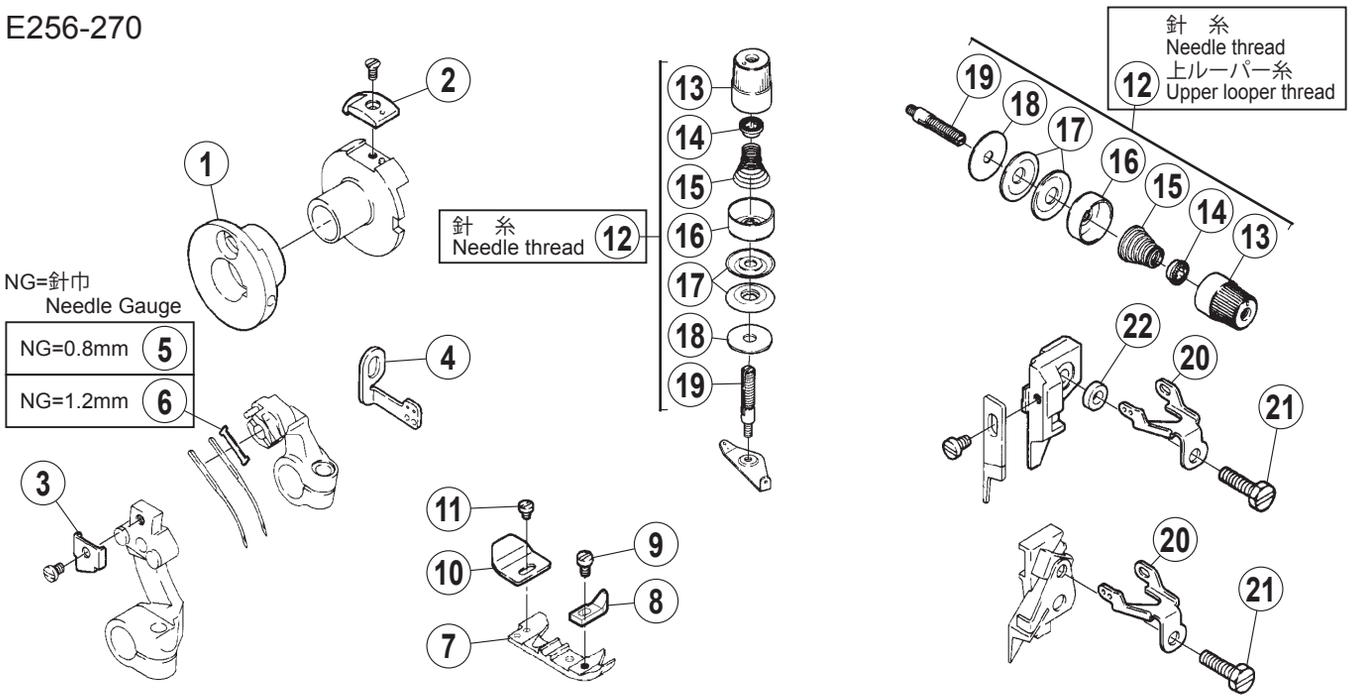

E256-271

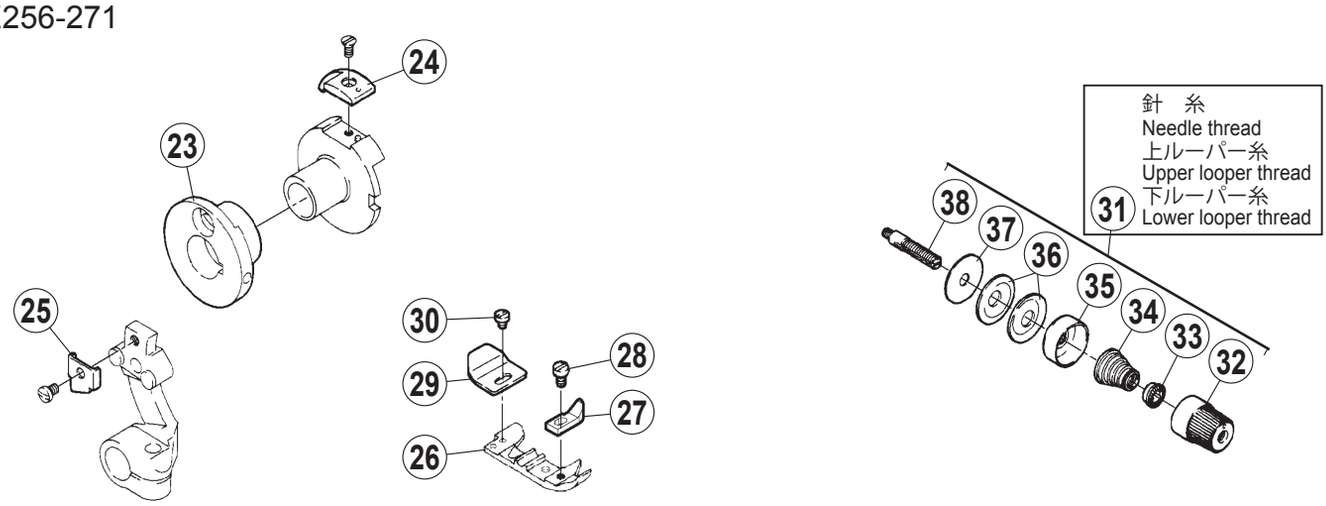

E256-272

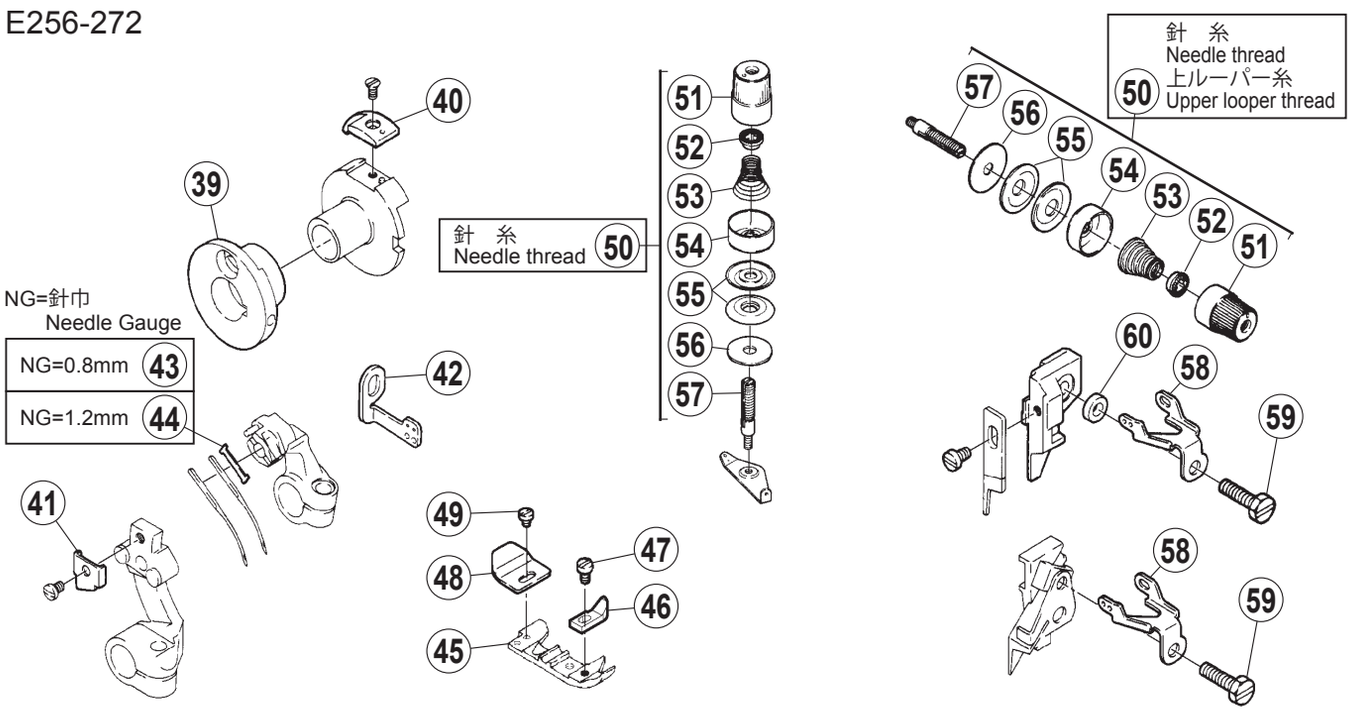

専用部品 (8)

SPECIFIC PARTS(8)

REF.NO.	PART NO.	部品名称	DESCRIPTION	QT.
1	2115630	送りエキセン	ECCENTRIC /FEED DRIVE	1
2	2118050	ストッパ	STOPPER	1
3	2089530	差動送りリンク当金	BRACKET	1
4	2115610	糸道	THREAD GUIDE	1
5	2114520	シム (0.8)	SPACER	1
6	2114530	シム (1.2)	SPACER	1
7	XXXXXX	押エ	PRESSER FOOT	1
8	2115570	補助押エ	FABRIC GUARD	1
9	0013330	平小ネジ /C1 X 4	SCREW	1
10	2116000	押エ補助板	PRESSER FOOT AUXILIARY PLATE	1
11	0050300	平ネジ /C1 X 2.3	SCREW	1
12	21155609T0	糸調子（組）(極弱)	TENSION SPRING ASSY.	3
13	263543-TA0	ツマミ	KNOB	1
14	2084480	ラチェット	RATCHET	1
15	2115620	円錐バネ（極弱）	SPRING	1
16	263544-TA0	受皿	SPRING SHIELD	1
17	2103190	調子皿	DISC	2
18	2084490	フェルト	FELT	1
19	005082A0	調子棒 /C5	SCREW STUD	1
20	2128180	糸繰り	THREAD TAKE-UP	1
21	0055040	六角ボルト /C5 X 15.8	BOLT	1
22	179615-250	スペーサ	SPACER	1
23	2115630	送りエキセン	ECCENTRIC /FEED DRIVE	1
24	2118050	ストッパ	STOPPER	1
25	2089530	差動送りリンク当金	BRACKET	1
26	XXXXXX	押エ	PRESSER FOOT	1
27	2115570	補助押エ	FABRIC GUARD	1
28	0013330	平小ネジ /C1 X 4	SCREW	1
29	2116000	押エ補助板	PRESSER FOOT AUXILIARY PLATE	1
30	0050300	平ネジ /C1 X 2.3	SCREW	1
31	21155609T0	糸調子（組）(極弱)	TENSION SPRING ASSY.	3
32	263543-TA0	ツマミ	KNOB	1
33	2084480	ラチェット	RATCHET	1
34	2115620	円錐バネ（極弱）	SPRING	1
35	263544-TA0	受皿	SPRING SHIELD	1
36	2103190	調子皿	DISC	2
37	2084490	フェルト	FELT	1
38	005082A0	調子棒 /C5	SCREW STUD	1
39	2115630	送りエキセン	ECCENTRIC /FEED DRIVE	1
40	2118050	ストッパ	STOPPER	1
41	2089530	差動送りリンク当金	BRACKET	1
42	2115610	糸道	THREAD GUIDE	1
43	2114520	シム (0.8)	SPACER	1
44	2114530	シム (1.2)	SPACER	1
45	XXXXXX	押エ	PRESSER FOOT	1
46	2115570	補助押エ	FABRIC GUARD	1
47	0013330	平小ネジ /C1 X 4	SCREW	1
48	2116000	押エ補助板	PRESSER FOOT AUXILIARY PLATE	1
49	0050300	平ネジ /C1 X 2.3	SCREW	1
50	210530-9T0	糸調子（組）(中)	TENSION SPRING ASSY. (MEDIUM)	3
51	263543-TA0	ツマミ	KNOB	1
52	2084480	ラチェット	RATCHET	1
53	2010860	円錐バネ（中）	SPRING (MEDIUM)	1
54	263544-TA0	受皿	SPRING SHIELD	1
55	2103190	調子皿	DISC	2
56	2084490	フェルト	FELT	1
57	005082A0	調子棒 /C5	SCREW STUD	1
58	2128180	糸繰り	THREAD TAKE-UP	1
59	0055040	六角ボルト /C5 X 15.8	BOLT	1
60	179615-250	スペーサ	SPACER	1

● xxxxxx はゲージパーツです。
部品番号は 54 ～ 59 頁のゲージパーツ表を
参照してください。

● "xxxxxx" represents the gauge part. Please
refer to the gauge part list (page 54-59).

E256-291K

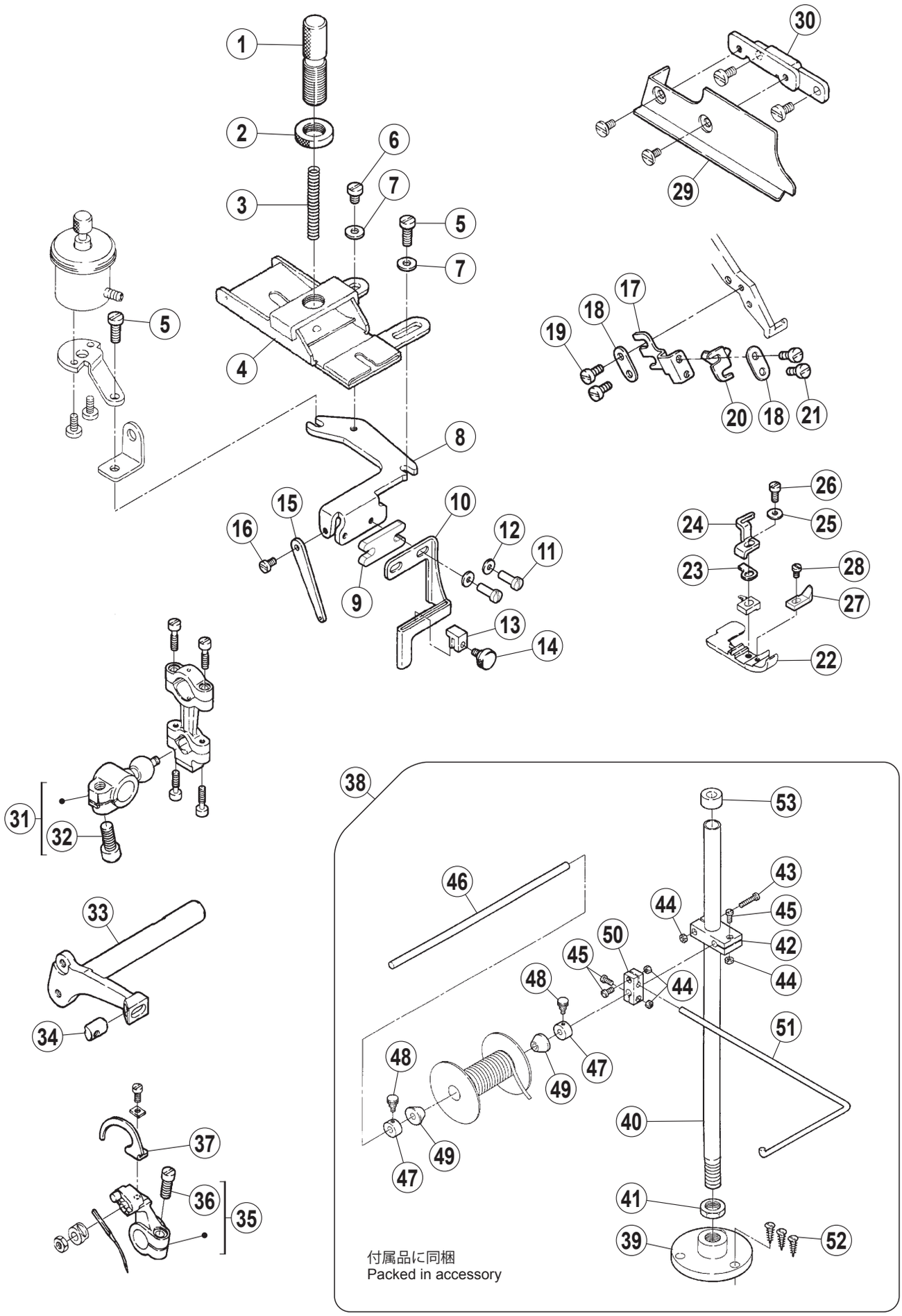

専用部品 (9)

SPECIFIC PARTS(9)

REF.NO.	PART NO.	部品名称	DESCRIPTION	QT.
1	2087740	調節ネジ /C14	SCREW	1
2	2103280	丸ナット /C14	NUT	1
3	2120870	圧縮バネ	SPRING	1
4	212079A910	レース案内台（組）	LACE GUIDE ASSY.	1
5	0051180	平ネジ /C5 X 12	SCREW	2
6	0051130	平ネジ /C5 X 5.5	SCREW	1
7	2011850	座金	WASHER	2
8	2128130	ブラケット	BRACKET	1
9	2135080	スペーサ	SPACER	1
10	2120880	レースガイド	GUIDE	1
11	0050030	平ネジ /C3 X 9.5	SCREW	2
12	2028750	座金	WASHER	2
13	2120890	案内金	GUIDE	1
14	0055990	段付ネジ /C3	SCREW	1
15	2128140	糸道	THREAD GUIDE	1
16	0050890	平小ネジ /C3 X 5.45	SCREW	1
17	2135090	ブラケット	BRACKET	1
18	2128070	座金	WASHER	2
19	0051410	平小ネジ /C1 X 5	SCREW	2
20	2135100	レースガイド	GUIDE	1
21	0012310	平小ネジ /C1 X 3.4	SCREW	2
22	XXXXXX	押エ	PRESSER FOOT	1
23	2118760	押エ取付板	SET PLATE	1
24	2127060	案内	GUIDE	1
25	2028750	座金	WASHER	1
26	0050290	平ネジ /C3 X 7.5	SCREW	1
27	2115570	補助押エ	FABRIC GUARD	1
28	0013330	平小ネジ /C1 X 4	SCREW	1
29	2120900	布案内	FABRIC GUARD	1
30	2120910	ブラケット	BRACKET	1
31	2107331	上ルーパークランク	CRANK	1
32	0054570	六角穴付ボルト /C9 X 15	BOLT	
33	2121000	上メス台	UPPER KNIFE LEVER	1
34	2121010	平行ピン	PIN	1
35	2109600	針腕（組）（1 本針）	NEEDLE ARM /1-NEEDLE	1
36	0054850	平ネジ /C7 X 12.5	SCREW	1
37	2120990	針糸繰り	THREAD TAKE-UP	1
38	306469A9S0	リールスタンド（組）	REEL STAND ASSY.	1
39	306468ASA0	ブラケット	BRACKET	1
40	306466ASA0	スタンド棒	ROD	1
41	0048350	六角ナット /M18	NUT	1
42	000383-SA0	ブラケット	BRACKET	1
43	0040140	ナベ小ネジ /M4 X 25	SCREW	1
44	0048030	六角ナット /M4	NUT	4
45	0040120	ナベ小ネジ /M4 X 12	SCREW	3
46	3064640	軸	SHAFT	1
47	3064630	カラー	COLLAR	2
48	0012850	定規止ネジ /C4	SCREW	2
49	3064620	リール案内	REEL GUIDE	2
50	000233-SA0	ブラケット	BRACKET	1
51	3064670	リール案内補助棒	ROD	1
52	0049130	木ネジ（皿）/5.8	SCREW	3
53	0003860	栓	ROD CAP	1

● xxxxxx はゲージパーツです。
部品番号は 54 ～ 59 頁のゲージパーツ表を
参照してください。

● "xxxxxx" represents the gauge part. Please
refer to the gauge part list (page 54-59).

オプション
Option

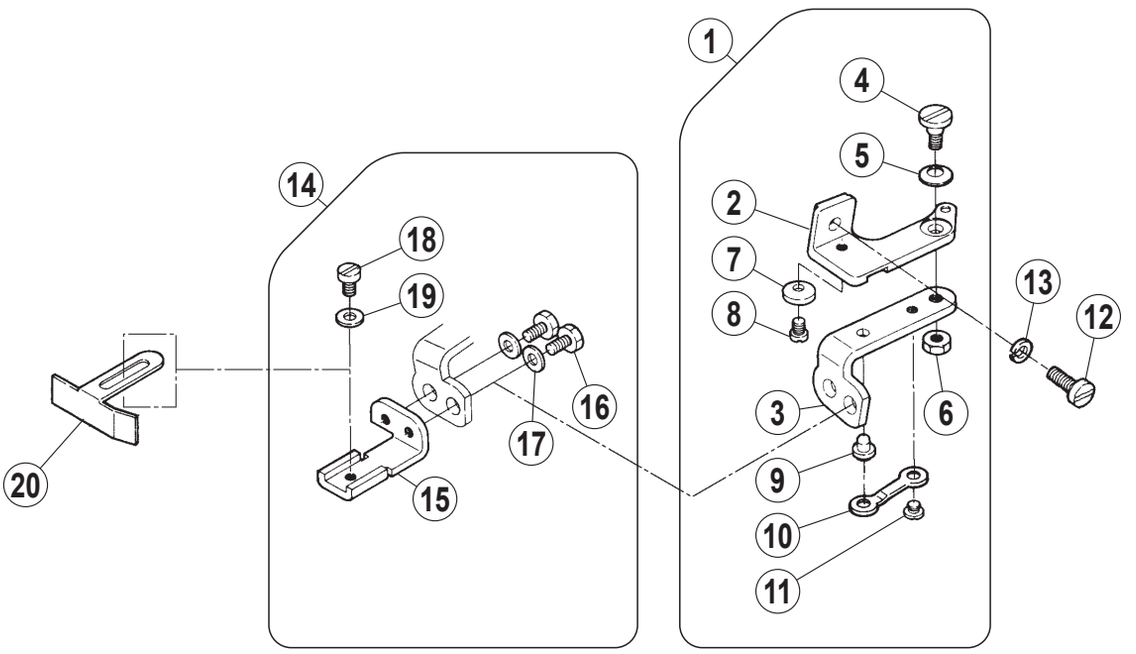

オプション　　OPTION

REF.NO.	PART NO.	部品名称	DESCRIPTION	QT.
1	2106850	ブラケット（組）	BRACKET ASSY.	1
2	2106800	ブラケット	BRACKET	1
3	2106810	ヒンジ	HINGE	1
4	0051840	段ネジ /C5	SCREW	1
5	2011910	皿バネ	SPRING	1
6	0030440	六角ナット /C5	NUT	1
7	2106820	座金	WASHER	1
8	0050530	平小ネジ /C4 X 4.8	SCREW	1
9	2106830	ピン	PIN	1
10	2106840	板バネ	FLAT SPRING	1
11	0029060	平小ネジ /C4 X 2.6	SCREW	1
12	0051180	平ネジ /C5 X 12	SCREW	1
13	2022860	バネ座金	SPRING WASHER	1
14	2106860	ブラケット（組）	BRACKET ASSY.	1
15	2106870	ブラケット	BRACKET	1
16	0050880	六角ボルト /C4 X 7.5	BOLT	2
17	1670660	座金	WASHER	2
18	0012020	平小ネジ /C4 X 7	SCREW	1
19	1670660	座金	WASHER	1
20	2046670	定規	EDGE UIDE	1

ミシン機種	ゲージ		針板	主送り歯(組)	主送り歯	補助送り歯	差動送り歯	押エ	押エ爪	上ルーパー	下ルーパー
MACHINE TYPE /SPEC.	GAUGE		NEEDLE PLATE	MAIN FEED DOG ASSY.	MAIN FEED DOG	AUX. FEED DOG	DIFF. FEED DOG	PRESSER FOOT	PRESSER FOOT FINGER	UPPER LOOPER	LOWER LOOPER
	NG	SW									
E256-110(K)/504-102-W	-	2	2112790	211291-BF0	211284-BF0	2112930	211285-BF0	2113490	2113500	2103580 #2	2103540
		3	2112800								
		4	2112810								
E256-120(K)/514-243-N	1.5	2	2107900	210696-BF0	210694-BF0	2046740	210443-BF0	201230C0	2103730 #4	2103600 #6	2103540
		3	2107910						2105030 #5		
	2	2	2107920						2103730 #4		
		3	2107930						2105030 #5		
		4	2107940								
E256-130(K)/504-253-W	-	3	2107990	2105750	2104400	2080950	2104450	2052530	2103700 #1	2103590 #4	2103540
		4	2108000						2103710 #2		
		5	2108010								
		6	2108020						2103720 #3		

ミシン機種	ゲージ		上メス		下メス	針受		シム	針
			平メス	角メス		前	後		
MACHINE TYPE /SPEC.	GAUGE		UPPER KNIFE		LOWER KNIFE	NEEDLE GUARD		SPACER	NEEDLE
	NG	SW	FLAT KNIFE	ANGLED KNIFE		FRONT	REAR		
E256-110(K)/504-102-W	-	2	201121A0	2107550	2022950	2128090	2135800	-------	UOX154 #11
		3							
		4							
E256-120(K)/514-243-N	1.5	2	201121A0	2107550	2022950	2128090	2135800	2105160	UNX154 #11
		3							
	2	2							
		3							
		4							
E256-130(K) /504-253-W	-	3	201121A0	2107550	2011270	2128090	2135800	------	UOX154 #14
		4			2022950				
		5							
		6							

ミシン機種 MACHINE TYPE /SPEC.	ゲージ GAUGE NG	SW	針板 NEEDLE PLATE	主送り歯（組） MAIN FEED DOG ASSY.	主送り歯 MAIN FEED DOG	補助送り歯 AUX. FEED DOG	差動送り歯 DIFF. FEED DOG	押エ PRESSER FOOT	押エ爪 PRESSER FOOT FINGER	上ルーパー UPPER LOOPER	下ルーパー LOWER LOOPER
E256-130(K)/504-263-N	-	3	2107950	210574-BF0	210440-BF0	2046740	210445-BF0	201230C0	2103700 #1	2103590 #4	2103540
		4	2107960						2103710 #2		
		5	2107970								
		6	2107980						2103720 #3		
E256-130A(K)/504-264-N	-	3	2107950	210574-200	210440-200	2046740	210445-200	201230C0	2103700 #1	2103590 #4	2103540
		4	2107960						2103710 #2		
		5	2107970								
		6	2107980						2103720 #3		
E256-133(K)/514-263-N	2	2	2108030	210574-BF0	210440-BF0	2046740	210445-BF0	201230C0	2103730 #4	2103600 #6	2103540
		3	2108040						2105030 #5		
		4	2108050								

ミシン機種 MACHINE TYPE /SPEC.	ゲージ GAUGE NG	SW	上メス UPPER KNIFE 平メス FLAT KNIFE	角メス ANGLED KNIFE	下メス LOWER KNIFE	針受 NEEDLE GUARD 前 FRONT	後 REAR	シム SPACER	針 NEEDLE
E256-130(K)/504-263-N	-	3	201121A0	2107550	2011270	2128090	2135800	------	UOX154 #11
		4			2022950				
		5							
		6							
E256-130A(K)/504-264-N	-	3	201121A0	2107550	2011270	2128090	2135800	------	423-203-631 #14
		4			2022950				
		5							
		6							
E256-133(K)/514-263-N	2	2	201121A0	2107550	2022950	2128090	2135800	2105160	UNX154 #11
		3							
		4							

ミシン機種	ゲージ		針板	主送り歯（組）	主送り歯	補助送り歯	差動送り歯	押エ	押エ爪	上ルーパー	下ルーパー
MACHINE TYPE /SPEC.	GAUGE		NEEDLE PLATE	MAINE FEED DOG ASSY.	MAINE FEED DOG	AUX. FEED DOG	DIFF. FEED DOG	PRESSER FOOT	PRESSER FOOT FINGER	UPPER LOOPER	LOWER LOOPER
	NG	SW									
E256-134(K)/504-233-W	-	3	2107860	2106970	2106940	2080950	2104430	2027990	2103700 #1	2103590 #4	2103540
		4	2107870						2103710 #2		
		5	2107880								
		6	2107890						2103720 #3		
E256-183(K)/504-243-N /BT182	-	3	212990B300	211969-BF0	211971-BF0	2119720	211974A16F0	2119750	3016300	2103590 #4	2103540
		4	212990B400						3016310		
		5	212990B500								
E256-183(K)/504-264-N /BR182	-	3	213557-300	210574-20F0	210440-20F0	2046740	210445A20F0	201230C0	3016310	2103590 #4	2103540
		4	213557-400								
E256-210(K)/505-223-N	-	2	2107820	210569-BF0	210438-BF0	2046740	210442-BF0	201152E0	201155C0 #34	2103590 #4	2103540
		3	2107830								
		4	2107840								
		5	2107850								

ミシン機種	ゲージ		上メス		下メス	針受		シム	針
			平メス	角メス		前	後		
MACHINE TYPE /SPEC.	GAUGE		UPPER KNIFE		LOWER KNIFE	NEEDLE GUARD		SPACER	NEEDLE
	NG	SW	FLAT KNIFE	ANGLED KNIFE		FRONT	REAR		
E256-134(K)/504-233-W	-	3	201121A0	2107550	2022950	2128090	2135800	------	UOX154 #14
		4							
		5							
		6							
E256-183(K)/504-243-N /BT182	-	3	201121A0	2107550	2022950	2128090	2135800	------	423-203-231 #12
		4							
		5							
E256-183(K)/504-264-N /BR182	-	3	201121A0	2107550	2011270	2128090	2135800	------	UOX154 #16
		4			2022950				
E256-210(K)/505-223-N	-	2	201121A0	2107550	2022950	2128090	2135800	------	UOX154 #11
		3							
		4							
		5							

ミシン機種	ゲージ		針板	主送り歯（組）	主送り歯	補助送り歯	差動送り歯	押エ	押エ爪	上ルーパー	下ルーパー
MACHINE TYPE /SPEC.	GAUGE		NEEDLE PLATE	MAIN FEED DOG ASSY.	MAIN FEED DOG	AUX. FEED DOG	DIFF. FEED DOG	PRESSER FOOT	PRESSER FOOT FINGER	UPPER LOOPER	LOWER LOOPER
	NG	SW									
E256-211(K)/503-223-N	-	2	2107820	210569-BF0	210438-BF0	2046740	210442-BF0	201152E0	201155C0 #34	2103630 #3	2103540
		3	2107830								
		4	2107840								
		5	2107850								
E256-220(K) /503-233-W	-	3	2107860	2105680	2106940	2104490	2104430	2027990	2103700 #1	2103630 #3	2103540
		4	2107870						2103710 #2		
		5	2107880								
		6	2107890						2103720 #3		
E256-225(K)/503-293	-	5	3017180	3017190	3017200	3017210	3017220	3017240	2103710 #2	2103630 #3	2103540
E256-226(K)/503-243	-	5	3019740	3017230	2106940	3017210	2104430	3017240	2103710 #2	2103630 #3	2103540
E256-231(K)/503-123-N	-	1.5	2109340	211290-BF0	210438-BF0	2089120	210442-BF0	201230C0	2055250 #57	2103630 #3	2103540

ミシン機種	ゲージ		上メス		下メス	針受		シム	針
			平メス	角メス		前	後		
MACHINE TYPE /SPEC.	GAUGE		UPPER KNIFE		LOWER KNIFE	NEEDLE GUARD		SPACER	NEEDLE
	NG	SW	FLAT KNIFE	ANGLED KNIFE		FRONT	REAR		
E256-211(K)/503-223-N	-	2	201121A0	2107550	2022950	2128090	2135800	------	UOX154 #11
		3							
		4							
		5							
E256-220(K)/503-233-W	-	3	201121A0	2107550	2022950	21280900	2135800	------	UOX154 #14
		4							
		5							
		6							
E256-225(K)/503-293	-	5	201121A0	2107550	2022950	2128090	2135800	------	UOX154 #14
E256-226(K)/503-243	-	5	201121A0	2107550	2022950	2128090	2135800	------	UOX154 #11
E256-231(K)/503-123-N	-	1.5	201121A0	2107550	2022950	2128090	2135800	------	UOX154 #11

ミシン機種	ゲージ		針板	主送り歯（組）	主送り歯	補助送り歯	差動送り歯	押エ	押エ爪	上ルーパー	下ルーパー
MACHINE TYPE /SPEC.	GAUGE		NEEDLE PLATE	MAIN FEED DOG ASSY.	MAIN FEED DOG	AUX. FEED DOG	DIFF. FEED DOG	PRESSER FOOT	PRESSER FOOT FINGER	UPPER LOOPER	LOWER LOOPER
	NG	SW									
E256-231(K)/504-123-N	-	1.5	2109340	211290-BF0	210438-BF0	2089120	210442-BF0	201230C0	2055250 #57	2103580 #2	2103540
E256-232(K)/504-100-W	-	1.5	2112820	2112860	2112870	2112880	2112890	2027860	2055250 #57	2103580 #2	2103540
E256-233(K)/504-102-W	-	1.5	2112820	2112830	2112840	2112880	2112850	2027860	2055250 #57	2103580 #2	2103540
E256-234(K)/505-204-N	-	3	2122740	2116020	2116030	2116050	2116040	2116060	2122730	2103590 #4	2103540
		4	2116010						211607A0		
E256-237/503-203-N	-	4	212944-400	212945-160	212946-160	212947-160	------	2022510	2022520	2103630 #3	210354A0
E256-237A/504-213-N	-	4	212944-400	2105700	2104380	2080950	2104420	2022510	2022520	2103590 #4	2103540
E256-242(K)/504-253-W	-	3	2107990	2109960	2109580	2080950	2109590	2051350	------	2103590 #4	2103540
		4	2108000								
		5	2108010					2051360			
		6	2108020								

ミシン機種	ゲージ		上メス		下メス	針受		シム	針
			平メス	角メス		前	後		
MACHINE TYPE /SPEC.	GAUGE		UPPER KNIFE		LOWER KNIFE	NEEDLE GUARD		SPACER	NEEDLE
	NG	SW	FLAT KNIFE	ANGLED KNIFE		FRONT	REAR		
E256-231(K)/504-123-N	-	1.5	201121A0	2107550	2022950	2128090	2135800	------	UOX154 #11
E256-232(K)/504-100-W	-	1.5	201121A0	2107550	2011270	2128090	2135800	------	UOX154 #11
E256-233(K)/504-102-W	-	1.5	201121A0	2107550	2011270	2128090	2135800	------	UOX154 #11
E256-234(K)/505-204-N	-	3	201121A0	2107550	2022950	2128090	2135800	------	UOX154 #16
		4							
E256-237/503-203-N	-	4	------	------	------	2128090	2135800	------	UOX154 #14
E256-237A/504-213-N	-	4	------	------	------	2128090	2135800	------	UOX154 #16
E256-242(K)/504-253-W	-	3	201121A0	2107550	2011270	2128090	2135800	------	UOX154 #11
		4			2022950				
		5							
		6							

ミシン機種	ゲージ		針板	主送り歯（組）	主送り歯	補助送り歯	差動送り歯	押エ	押エ爪	上ルーパー	下ルーパー
MACHINE TYPE /SPEC.	GAUGE		NEEDLE PLATE	MAIN FEED DOG ASSY.	MAIN FEED DOG	AUX. FEED DOG	DIFF. FEED DOG	PRESSER FOOT	PRESSER FOOT FINGER	UPPER LOOPER	LOWER LOOPER
	NG	SW									
E256-270(K)/521-100-N	0.8	1.5	2115510	2115390	2115400	2115410	2115420	2114480	2114490	2103580 #2	2115590
		2.4	2115520								
		3.2	2115530						2115580		
	1.2	2	2115540						2114490		
E256-271(K)/505-100-N	-	1.6	2115490	2115390	2115400	2115410	2115420	2114480	2115550	2103580 #2	2103540
		2.4	2115500								
E256-272(K)/521-202-N	0.8	1.5	2115460	211535-BF0	211536-BF0	2115370	211538-BF0	2116310	2116320	2103600 #6	2115590
	1.2	2	2115470								
		3.6	2115480						2116330		
E256-291K/504-153-W	-	3	2120970	212095-BF0	210440-BF0	212096-BF0	210445-BF0	2120940	2126780 #9	2120920 #10	2103540
		4	2120980								

ミシン機種	ゲージ		上メス		下メス	針受		シム	針
			平メス	角メス		前	後		
MACHINE TYPE /SPEC.	GAUGE		UPPER KNIFE		LOWER KNIFE	NEEDLE GUARD		SPACER	NEEDLE
	NG	SW	FLAT KNIFE	ANGLED KNIFE		FRONT	REAR		
E256-270(K)/521-100-N	0.8	1.5	201121A0	2107550	2022950	2128090	2135800	2114520	UNXR7 #9
		2.4							
		3.2							
	1.2	2						2114530	UNXR12 #11
E256-271(K)/505-100-N	-	1.6	201121A0	2107550	2022950	2128090	2135800	------	UOX154 #9
		2.4							
E256-272(K)/521-202-N	0.8	1.5	201121A0	2107550	2022950	2128090	2135800	2114520	UNXR7 #9
	1.2	2						2114530	UNXR12 #11
		3.6							
E256-291K/504-153-W	-	3	------	2107550	2011270	2128090	2135800	------	WGX576 #10
		4			2022950				

PAGE	REF. NO.	部番 PARTS NO.	適 用 機 種 Aplicabie machines
6	37	9A00460	E256-110, 130, 130A, 134, 183, 231/504 E256-232, 233, 237A, 242, 271
6	37	9A00470	E256-120, 133
6	37	9A00480	E256-210, 234
6	37	9A00490	E256-211, 220, 225, 226
6	37	9A00500	E256-231/503
6	37	9A00510	E256-291K
6	37	9A00520	E256-270, 272
6	37	9A00630	E256-237

PART NO.	PAGE	REF.NO.
000100-9P0	29	1
000100B9P0	29	1
000100C9P0	29	1
000101-PA0	29	2
000102-PA0	29	3
0001030	29	4
000104APA0	29	8
000104APA0	29	32
000104-PA0	29	7
000104-PA0	29	31
0001050	29	11
000106-PA0	29	14
0001070	29	15
000108-PA0	29	16
000109-PA0	29	17
0001100	29	20
000111-PA0	29	23
0001120	29	26
000112A0	29	27
000112B0	29	28
0001130	29	35
0001140	29	36
0001150	29	37
0001160	29	9
0001160	29	33
0001170	29	38
000233-SA0	51	50
0002720	31	14
000383-SA0	51	42
0003860	51	53
0011740	5	19
001175-20	9	9
001175-20	15	40
001175-20	19	27
001175-20	19	39
001175-20	25	9
001175-30	11	49
0011960	11	30
0012020	7	23
0012020	27	5
0012020	27	12
0012020	41	18
0012020	41	46
0012020	53	18
0012060	39	26
0012060	47	24
0012060	47	26
0012160	7	27
0012160	45	10
0012270	21	8
0012290	41	24
0012290	43	30
0012310	13	30
0012310	15	24
0012310	35	9
0012310	39	48
0012310	51	21
0012340	47	16
0012340	47	53
0012850	51	48
0013330	35	18
0013330	43	16
0013330	49	9
0013330	49	28
0013330	49	47
0013330	51	28
0014350	5	26
0014350	47	37
0014480	9	4
001457-10	47	31
0014590	5	27
0014590	9	3
0014590	11	54
0017320	17	43
001998-20	13	44
002133-10	19	15
002133-10	23	14
0021930	13	22
0021930	15	34
0021930	17	5
0021930	21	30
0021930	37	16
0021930	41	27
0021930	47	3
002285B0	23	2
0024300	39	22
0029020	13	19
0029020	15	19
0029020	19	47
0029050	5	31

PART NO.	PAGE	REF.NO.
0029050	7	29
0029050	11	15
0029050	13	13
0029050	17	45
0029050	39	23
0029060	39	11
0029060	41	11
0029060	41	39
0029060	53	11
002913-10	3	10
0029210	23	25
0029210	43	15
0029220	7	35
0030440	5	18
0030440	11	23
0030440	39	6
0030440	41	6
0030440	41	34
0030440	53	6
0030910	5	20
004009-10	3	6
004009-10	5	5
004009-10	5	33
004009-10	7	12
004009-10	7	14
004009-10	7	25
004009-10	13	54
004009-10	15	17
004009-10	19	13
004009-10	21	25
004009-10	21	35
004009-10	43	32
004009-10	45	2
0040120	51	45
0040140	51	43
004065-HU0	29	21
004065-HU0	29	24
004065-HU0	29	29
004066-HU0	29	5
004067-HU0	29	6
004067-HU0	29	13
004068-HU0	29	10
004068-HU0	29	34
0041130	29	18
0045120	31	7
0048030	29	19
0048030	29	22
0048030	29	25
0048030	29	30
0048030	51	44
0048350	51	41
0049040	31	12
0049050	31	13
0049050	33	8
0049130	51	52
0050020	27	29
0050030	51	11
0050120	5	14
0050120	7	31
0050120	13	64
0050220	37	7
0050290	9	7
0050290	23	33
0050290	47	32
0050290	47	41
0050290	51	26
0050300	35	4
0050300	35	11
0050300	35	20
0050300	39	34
0050300	39	50
0050300	45	15
0050300	49	11
0050300	49	30
0050300	49	49
0050530	39	8
0050530	41	8
0050530	41	36
0050530	53	8
0050600	7	6
0050600	11	34
0050600	19	3
0050600	21	23
0050600	25	3
0050700	39	19
0050780	3	1
005082A0	11	8
005082A0	13	8
005082A0	15	8
005082A0	39	43

PART.NO.	PAGE	REF.NO.
005082A0	43	11
005082A0	43	25
005082A0	47	46
005082A0	49	19
005082A0	49	38
005082A0	49	57
0050840	17	31
0050840	19	17
0050880	39	16
0050880	41	16
0050880	41	44
0050880	53	16
0050890	23	21
0050890	51	16
0050910	17	52
0050910	27	19
0050940	21	27
0050940	37	23
0050940	47	10
0050950	7	2
0050950	25	11
0051040	47	22
0051040	47	35
0051070	37	5
0051130	11	13
0051130	51	6
0051170	3	17
0051170	7	10
0051170	9	23
0051170	11	17
0051170	17	35
0051170	17	41
0051170	21	33
0051170	23	27
0051170	25	44
0051170	27	13
0051170	45	3
0051180	17	48
0051180	21	4
0051180	25	17
0051180	25	36
0051180	39	12
0051180	41	12
0051180	41	40
0051180	47	18
0051180	47	50
0051180	51	5
0051180	53	12
0051330	25	46
005138B0	25	40
0051410	51	19
0051420	47	14
0051450	25	10
0051470	45	4
0051570	39	21
0051840	39	4
0051840	41	4
0051840	41	32
0051840	53	4
0051980	7	4
0052050	19	45
0052240	37	10
0052310	19	37
0052760	23	9
0052820	13	59
0052840	13	39
0052920	7	19
0052920	13	46
0052920	13	66
0052920	17	19
0052920	17	55
0052920	23	12
0052920	23	19
0052920	47	38
0052990	39	29
0052990	41	26
0053160	17	25
0053160	37	21
0053160	47	8
0053160	47	12
0053170	19	20
0053280	11	47
0053280	21	6
0053280	47	28
005332A0	3	11
0053450	27	26
0053460	19	11
0053460	19	50
0053570	11	45
0053600	37	8

PART.NO.	PAGE	REF.NO.
0053760	11	37
0053760	13	27
0053760	15	21
0053760	21	17
0054080	13	58
0054260	23	10
0054270	17	18
005434A0	3	9
0054370	17	12
0054550	19	8
0054570	11	39
0054570	13	35
0054570	15	29
0054570	17	23
0054570	17	27
0054570	19	5
0054570	19	10
0054570	21	19
0054570	23	6
0054570	51	32
0054610	9	17
0054610	17	7
0054610	17	21
0054610	21	21
0054800	5	29
0054810	23	3
0054820	3	7
0054830	5	17
005484-HC0	11	43
0054850	11	19
0054850	43	27
0054850	51	36
0054860	17	37
0054870	15	38
0054880	5	23
0054890	19	25
0054920	19	31
0054970	9	11
0055010	11	51
0055040	21	13
0055040	49	21
0055040	49	59
0055130	47	20
0055190	13	15
0055190	15	13
0055220	9	30
0055360	37	2
0055370	37	29
0055460	13	32
0055460	15	26
0055900	19	32
0055990	51	14
0056000	45	7
0056050	37	12
0073050	9	27
0073060	9	28
007370-HU0	29	39
0084210	3	20
0090290	31	2
0090290	33	4
0090300	31	5
009050-9U0	31	16
1371420	37	22
1371420	39	24
1371420	45	11
1371420	47	9
1379060	5	10
1379060	7	22
1379060	47	54
1670660	39	17
1670660	41	17
1670660	41	19
1670660	41	45
1670660	41	47
1670660	53	17
1670660	53	19
179257-050	25	31
179615-250	49	22
179615-250	49	60
1921300	5	16
1L301000000	25	45
2000980	37	17
2000980	47	4
2001360	25	19
2001520	25	22
2001550	27	15
2001550	27	21
2005550	7	18
2006970	7	9
2010020	3	4

PART.NO	PAGE	REF.NO.
201031A0	11	21
2010370	11	4
2010370	39	45
2010680	13	4
2010680	39	39
2010680	43	21
2010860	15	4
2010860	43	7
2010860	49	53
2010890	15	12
2011560	23	20
2011850	5	6
2011850	17	46
2011850	25	37
2011850	27	27
2011850	51	7
2011910	39	5
2011910	41	5
2011910	41	33
2011910	53	5
201211C910	39	27
201239A0	11	22
201265B0	35	8
201265B0	39	47
2013950	23	31
201439A0	13	10
201439A0	15	10
2016350	11	33
2016350	19	2
2016350	21	22
2020450	25	47
2021740	13	47
2021740	13	50
2021750	13	61
2021760	27	16
2021760	27	22
2021990	25	21
2022730	11	25
2022860	13	23
2022860	13	33
2022860	15	27
2022860	15	35
2022860	39	13
2022860	41	13
2022860	41	41
2022860	53	13
202287A0	25	41
2023400	21	31
202476-10	27	8
202476-30	27	9
202476-40	27	10
2025880	45	13
2026450	23	30
202647A0	23	35
2028490	11	9
2028490	13	9
2028490	15	9
2028590	15	15
2028600	13	17
2028750	5	13
2028750	13	16
2028750	15	14
2028750	45	8
2028750	51	12
2028750	51	25
2040060	3	19
2040100	9	12
204052A0	17	29
204084-20	17	14
2040910	47	45
2041070	15	33
2041140	19	35
2041150	19	24
2041150	19	36
204128A0	19	16
204129A0	19	14
2041850	17	3
2041850	25	12
2042740	13	48
2042930	9	29
2043190	9	10
204439A0	19	19
2044660	27	23
2046570	13	11
2046570	13	65
2046570	15	11
2046670	41	20
2046670	53	20
2047370	9	8
204754A0	17	30

PART NO.	PAGE	REF.NO.
2047560	17	33
2047570	17	32
2048880	47	21
205113A0	25	20
2053610	39	18
2053770	43	28
2054180	19	18
2054661	31	1
2054661	33	1
2054670	31	11
205468-UA0	31	17
205469-UA0	31	18
205470-UA0	31	15
2054730	31	3
2054730	33	5
2057370	11	31
2057640	31	9
2057650	31	10
2058350	39	28
2058810	43	29
2058860	45	9
205897-910	27	7
2060550	37	24
206128-20	19	41
2061290	19	42
2061800	11	41
2061800	21	15
2062250	47	30
2062330	25	14
2063360	31	6
2063370	31	8
2064310	25	15
2079240	23	7
2080090	7	17
2081680	19	48
2081731	3	13
2081731	13	67
2082350	19	43
2082450	5	25
2084110	17	8
2084150	17	9
2084480	11	3
2084480	13	3
2084480	15	3
2084480	39	38
2084480	43	6
2084480	43	20
2084480	47	43
2084480	49	14
2084480	49	33
2084480	49	52
2084490	11	7
2084490	13	7
2084490	15	7
2084490	39	42
2084490	43	10
2084490	43	24
2084490	49	18
2084490	49	37
2084490	49	56
2085790	21	2
2085920	13	49
2085980	23	34
2085990	23	32
2086270	9	5
2087560	33	7
2087740	23	29
2087740	51	1
2089530	35	1
2089530	43	1
2089530	45	1
2089530	49	3
2089530	49	25
2089530	49	41
2100020	3	2
2100031	3	12
2100031	3	24
2100050	3	16
2100060	5	28
2100070	5	30
2100080	3	5
2100090	3	8
2100100	3	14
2100200	5	15
2100210	5	22
2100220	5	9
2100230	5	24
2100240	5	12
2100250	5	21
2100250	5	7

PART NO.	PAGE	REF.NO.
2100250	5	8
2100250	35	6
2100250	35	14
210026-FB0	5	4
210027-FB0	5	2
210028-FB0	7	8
2100320	7	11
2100330	7	13
210034-HD0	7	1
2100350	7	3
2100360	7	5
2100370	7	7
2100410	7	15
2100420	7	16
2100430	7	20
2100440	7	28
2100450	7	26
2100460	7	24
2100470	7	21
2100480	9	1
210048-PB0	9	2
2100560	9	20
2100570	9	21
2100580	9	25
2100630	11	36
2100640	11	38
2100650	11	40
2100660	11	35
2100690	11	32
2100690	21	14
2100700	11	18
210070A920	43	26
2100710	11	24
2100850	11	29
2100880	11	12
2100890	11	14
2100900	11	11
210091-920	13	26
210091-920	15	20
2100920	13	31
2100920	15	25
2100930	13	28
2100930	15	22
2100980	13	24
2100990	13	20
2101000	13	21
2101000	19	12
2101030	13	25
2101040	13	38
210105-10	13	45
2101070	13	42
2101080	13	56
2101090	13	57
210112A0	13	52
2101130	13	53
2101140	13	62
2101150	13	63
2101170	5	32
2101180	13	60
2101220	15	31
2101230	15	32
2101260	15	37
2101270	17	15
210128A0	17	20
2101290	17	16
2101300	17	17
2101360	17	6
2101370	17	1
2101380	17	4
2101390	17	2
2101400	17	13
2101410	17	22
2101420	19	1
2101440	19	4
2101450	19	6
2101460	19	7
2101470	19	22
2101480	19	23
2101520	19	9
2101530	19	34
2101540	19	21
2101550	19	33
2101560	19	40
2101570	19	44
2101580	19	46
2101590	19	51
2101600	19	49
2101610	17	24
2101620	17	26
2101630	17	28

PART.NO.	PAGE	REF.NO.
2101660	17	34
2101670	17	36
2101680	17	39
2101700	17	40
2101710	17	44
2101720	17	50
2101730	21	16
2101740	21	18
2101750	21	20
2101760	21	1
2101770	21	34
210178A0	21	3
2101790	21	24
2101800	21	26
2101830	21	32
2101840	21	29
2101900	25	25
2101920	25	32
2101930	25	30
2101940	25	33
2101980	25	23
2101990	25	24
2102000	25	13
210201-FD0	25	16
2102020	25	27
2102040	25	29
2102110	25	39
2102130	27	17
2102140	27	18
2102150	27	28
2102250	35	15
2103190	11	6
2103190	13	6
2103190	15	6
2103190	39	41
2103190	43	9
2103190	43	23
2103190	49	17
2103190	49	36
2103190	49	55
2103220	23	17
2103230	23	18
2103260	23	15
2103280	51	2
2103290	23	5
2103350	23	4
210336A910	3	3
2103370	23	28
2103430	19	26
2103440	13	12
2103450	13	14
2103460	13	18
2103470	15	16
2103480	15	18
2105100	25	35
2105160	11	28
2105170	23	26
2105200	25	42
2105210	25	43
2105230	31	4
2105230	33	6
210529-9T0	11	1
210529-9T0	11	10
210529-9T0	39	44
210530-9T0	15	1
210530-9T0	43	4
210530-9T0	49	50
210531-9T0	13	1
210531-9T0	39	36
210531-9T0	43	18
2105320	17	54
2105330	17	53
2105340	17	51
2105350	17	49
2105390	27	25
2105830	3	15
2105840	35	10
2105840	35	19
2105840	39	33
2105840	39	49
2105840	45	14
2105850	13	29
2105850	15	23
2105850	39	35
2105860	15	36
2106790	3	18
2106800	39	2
2106800	41	2
2106800	41	30
2106800	53	2

PART.NO.	PAGE	REF.NO.
2106810	39	3
2106810	41	3
2106810	53	3
2106820	39	7
2106820	41	7
2106820	41	35
2106820	53	7
2106830	39	9
2106830	41	9
2106830	41	37
2106830	53	9
2106840	39	10
2106840	41	10
2106840	41	38
2106840	53	10
2106850	39	1
2106850	41	1
2106850	53	1
2106860	41	14
2106860	41	42
2106860	53	14
2106870	41	15
2106870	41	43
2106870	53	15
2106890	39	20
2106900	39	15
2106910	39	14
2106920	39	25
2107000	17	42
2107210	13	51
2107270	23	13
2107310	13	34
2107320	13	36
2107331	51	31
2107340	15	28
2107350	15	30
2107560	21	10
2107580	21	11
2107590	21	12
2107660	27	24
2108810	5	3
210881E910	45	5
2108830	5	1
2108980	11	52
2109220	11	50
2109230	11	53
210928B91Y0	13	37
2109350	47	17
2109360	47	19
2109370	47	29
210938-920	47	49
2109390	47	51
2109400	47	44
2109440	47	47
2109450	47	27
2109460	47	25
2109470	47	23
2109480	47	34
2109520	47	39
2109540	47	55
2109550	47	33
2109600	51	35
2109610	47	52
2110920	37	15
2110920	47	2
2110930	37	18
2110930	47	5
2110940	37	19
2110940	47	6
2110950	37	20
2110950	47	7
2110960	47	11
2110970	47	13
2110980	47	15
2110990	47	40
2113000	5	11
2113010	17	38
2113140	17	47
2113160	27	4
2113170	27	11
2113180	27	6
2113190	27	14
2113410	9	6
211345-9H0	9	26
2113690	25	26
2113920	11	44
2114520	11	26
2114520	49	5
2114520	49	43
2114530	11	27

PART.NO	PAGE	REF.NO.
2114530	49	6
2114530	49	44
2115250	9	15
2115260	9	18
2115270	9	14
2115280	9	22
2115290	9	19
2115300	9	16
2115310	25	2
21155609T0	49	12
21155609T0	49	31
2115570	35	17
2115570	49	8
2115570	49	27
2115570	49	46
2115570	51	27
2115610	49	4
2115610	49	42
2115620	49	15
2115620	49	34
2115630	43	2
2115630	49	1
2115630	49	23
2115630	49	39
2116000	35	3
2116000	49	10
2116000	49	29
2116000	49	48
2116090	43	12
2116130	47	48
2116140	47	36
2116360	23	1
2116390	27	20
211654-C0	13	41
211802A0	17	10
2118040	7	30
2118040	17	11
2118050	43	3
2118050	49	2
2118050	49	24
2118050	49	40
2118080	43	17
2118760	51	23
2119950	13	55
2120390	23	11
212079A910	51	4
2120870	51	3
2120880	51	10
2120890	51	13
2120900	51	29
2120910	51	30
2120990	51	37
2121000	51	33
2121010	51	34
2121790	17	56
2121880	25	28
2125860	47	1
2126340	25	38
212635-ME0	27	1
212635AME0	27	2
2127060	51	24
2128050	11	16
2128060	23	24
2128070	7	34
2128070	51	18
2128080	7	33
212808A0	7	32
2128130	51	8
2128140	51	15
2128160	43	14
2128180	49	20
2128180	49	58
21294800	43	31
212948A0	43	33
212948B0	43	34
2129490	45	6
2129590	23	16
212972-910	25	1
212978-910	25	4
2129810	25	5
2129820	25	6
2129880	23	8
2135080	51	9
2135090	51	17
2135100	51	20
2135780	25	7
2135790	25	8
2136330	25	34
213684-910	13	40
2400970	27	3

PART NO.	PAGE	REF.NO.
2401020	9	13
2403400	9	24
263543-TA0	11	2
263543-TA0	13	2
263543-TA0	15	2
263543-TA0	39	37
263543-TA0	43	5
263543-TA0	43	19
263543-TA0	47	42
263543-TA0	49	13
263543-TA0	49	32
263543-TA0	49	51
263544-TA0	11	5
263544-TA0	13	5
263544-TA0	15	5
263544-TA0	39	40
263544-TA0	43	8
263544-TA0	43	22
263544-TA0	49	16
263544-TA0	49	35
263544-TA0	49	54
3002480	21	9
3014400	37	14
3014420	37	26
3014430	37	25
3014440	37	31
3017000	41	28
3017250	41	23
3017270	41	31
3017280	41	48
3017610	37	28
3017620	37	27
301896A0	35	5
301896A0	35	13
3018980	37	4
301899A0	37	3
3019000	37	6
3019010	37	9
3019020	37	11
3019060	35	12
3019080	37	1
3019760	41	25
3019770	41	21
3019780	33	2
3019800	33	3
3019810	41	29
3020040	41	49
3028850	37	30
303067A0	29	12
303312A0	39	30
3033130	39	31
3064620	51	49
3064630	51	47
3064640	51	46
306466ASA0	51	40
3064670	51	51
306468ASA0	51	39
306469A9S0	51	38
3084900	37	13
9A30020	25	18
9A30670	7	36
9A30690	3	22
9A30710	3	21
9A30720	3	23
9A31261	7	37

ペガサスミシン製造株式会社

本社 〒553-0002 大阪市福島区鷺洲 5-7-2 TEL (06)6458-4739
FAX (06)6454-8785

PEGASUS SEWING MACHINE MFG. CO., LTD.

5-7-2, Sagisu, Fukushima-ku, Osaka 553-0002, Japan. Phone :(06)6458-4739
Telefax: (06)6454-8785

Cat. No. 95460 △1 August 2007
© 1986 PEGASUS SEWING MACHINE MFG. CO., LTD.

このパーツカタログに記載されている内容は、改良のため予告なく変更することがあります。

The description in this PARTS CATALOG is subject to change without prior notice.